Цельнометаллические демпферы и виброопоры от Инмор

Особенности продукции

Важным направлением работы фирмы, является производство широкого ряда цельнометаллических демпферов (амортизаторов, виброизоляторов, виброопор), сохраняющих свои характеристики в широком диапазоне температур (**от –90° до +400°С**). Амортизационным элементом демпферов является **металлическая подушка**, выполненая из нержавеющей CrNi стальной арматурной проволоки.

Вашему вниманию предлагаются амортизаторы с различной резонансной частотой, как мологабаритные, для различного вида электронного, навигационного оборудования, так и крупногабаритные для различных областей применения, имеющие широкий диапазон статической нагрузки и **устойчивые к воздействию агрессивной среды**.

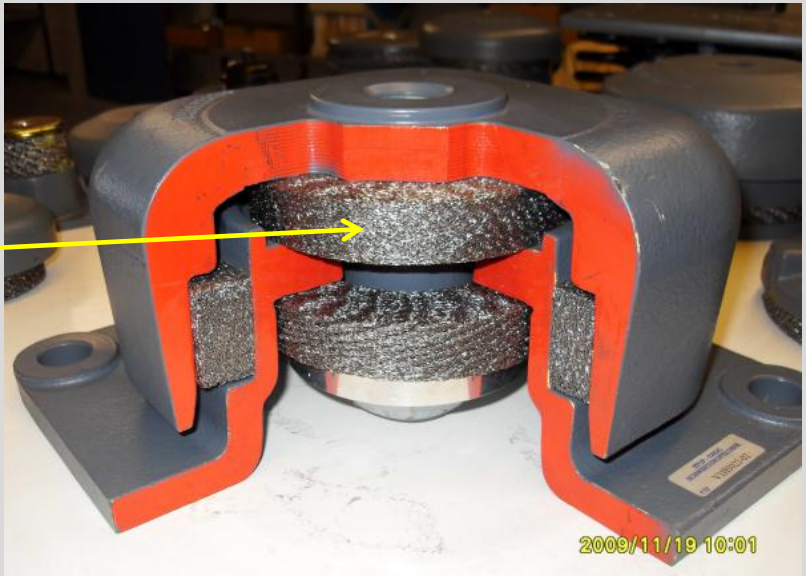

Рабочим телом демпферов является металлическая подушка.

Свойства металлических подушек

Металлическая подушка выполнена из нержавеющей CrNi стальной арматурной проволоки, сохраняет свои характеристики в широком диапазоне температур (от –90° до +400°С). Вначале проволока плетётся, затем ей придаётся нужная волна или гофр и после скатывания в рулон впрессовывается в требуемую форму. Всё это придаёт подушкам высокую виброизоляционную способность, широкий диапазон температур применения и устойчивость к воздействию агрессивной среды.

Металлические подушки могут поставляться отдельно: любой формы, размеров и собственной резонансной частоты (10-50Гц).

Они самостоятельно могут применяться в качестве виброизолятора.

Виброопоры станков и машин

Высота этой опоры не регулируется

Вашему вниманию предлагаются опоры:

-мягкие, с собственной резонансной частотой - 15-20 Гц
-средней жесткости - 25-30 Гц
-жёсткие - 35-40 Гц
-со статической нагрузкой от 30 до 4500 кг
-позволяющие регулировать уровень установки машин
-с противоскользящими гранулированными подошвами
-с крепёжной к полу пластиной
-не боятся агрессивной среды
-долговечны

Высота опоры увеличивается при откручивании верхней части корпуса

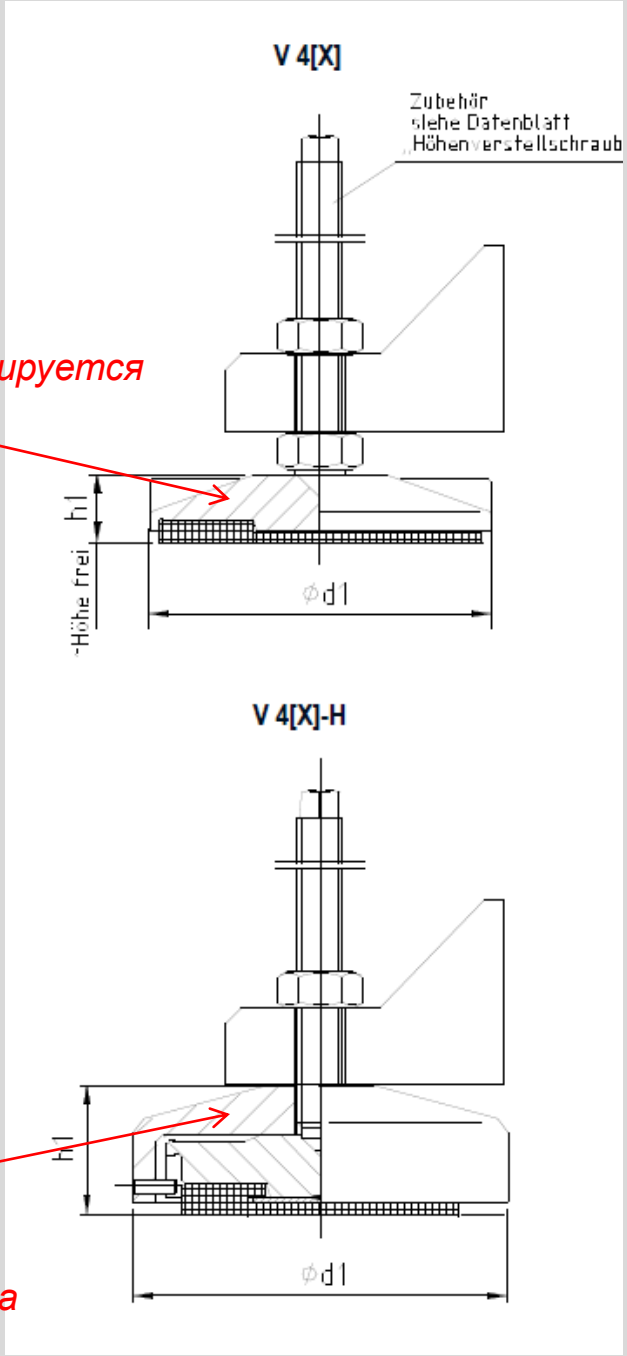

Принадлежности

Противоскользящая подошва

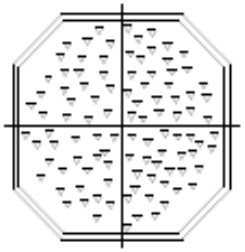

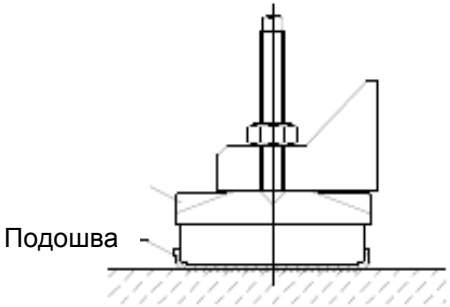

Подошва с нанесёнными металлическими гранулами

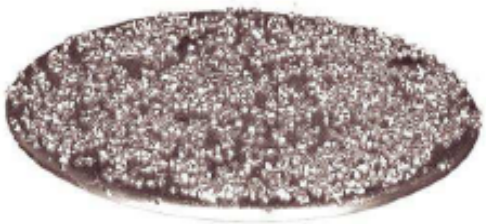

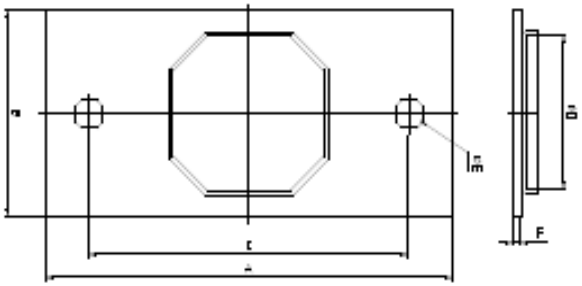

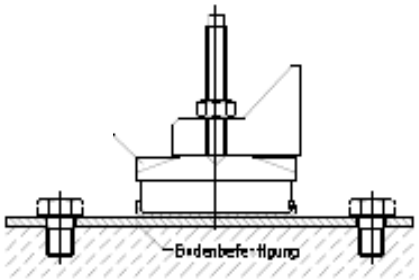

Крепление к полу

Виброизолирующая опора серии SP 430-450 с клином регулировки высоты

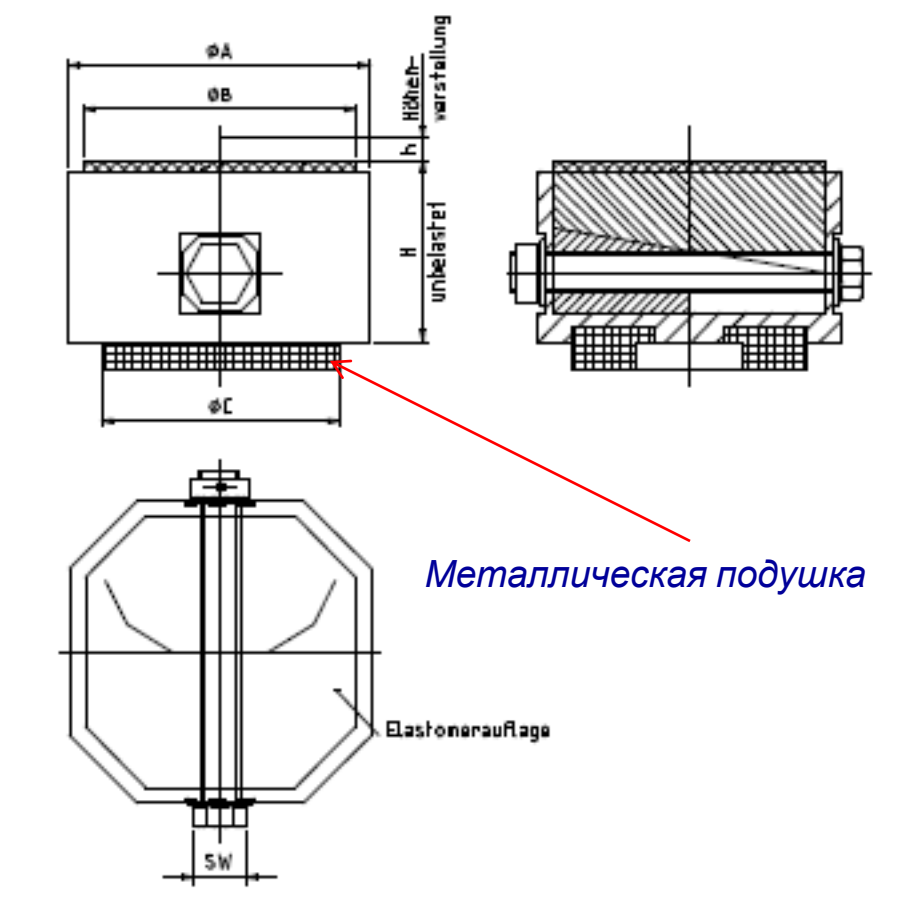

Металлическая подушка

Альтернативная продукция, у которой виброизоляционным элементом является
р е з и н а

Низкочастотные цельнометаллические демпферы с собстбенной резонансной частотой от 9 Гц

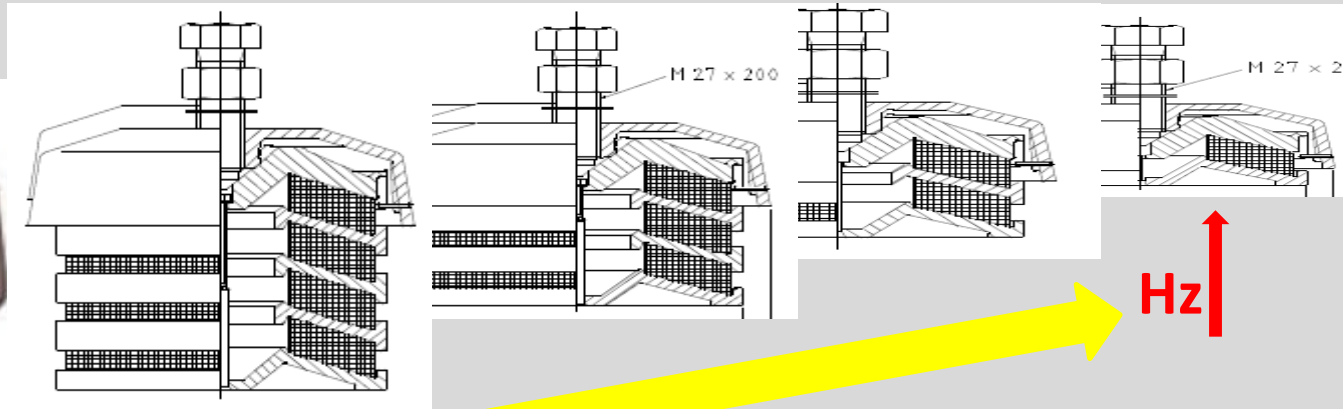

Hz

Hz

Чем больше количество подушек, тем меньше собственная частота демпфера.
Более 4-х монтировать нецелесообразно, т.к. дальнейшее уменьшение собственной частоты не достигается

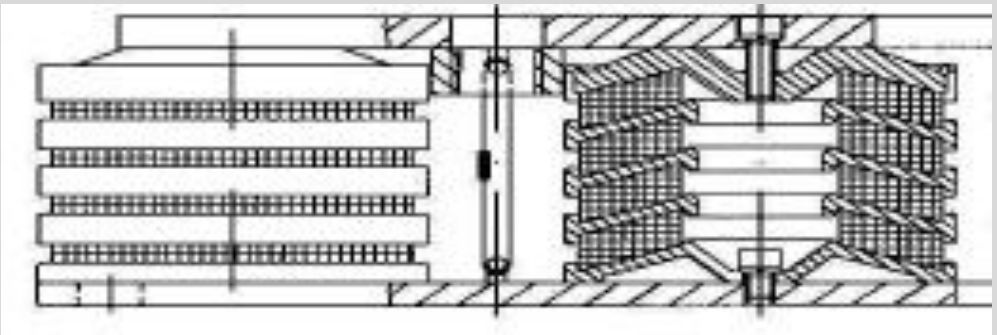

Цельнометаллические виброизоляторы для различных областей применения

V 318 D

Могут монтироваться для восприятия нагрузок на растяжение.

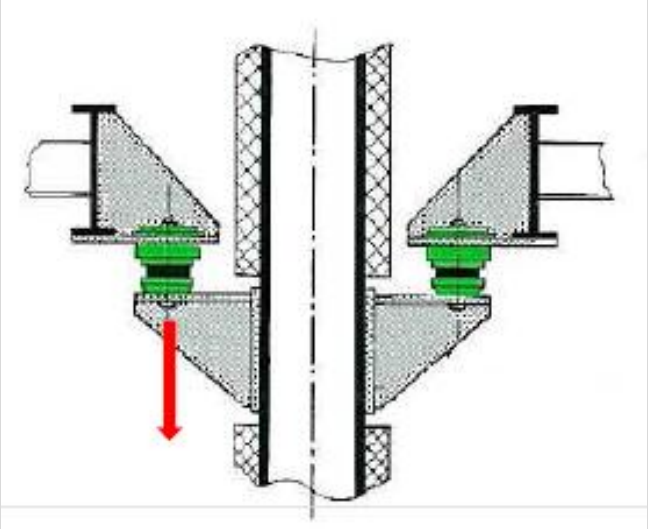

Коническая форма металлических подушек позволяет воспринимать и боковые нагрузки

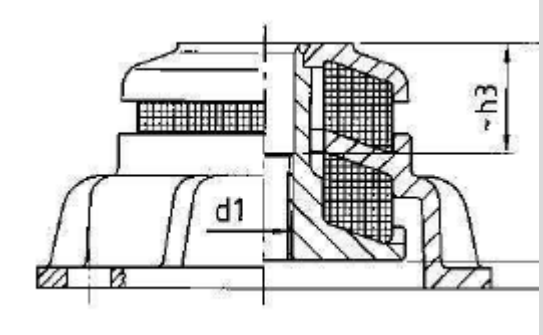

Демпферы для малых статических нагрузок от 5 до 250 кг
V 164, V 168

Защищены от обрыва демпфируемого оборудования
Могут применяться на мобильных установках
V 168 имет собственную резонансную частоту 8-10 Гц,
благодаря 3-м подушкам расположенным друг над другом

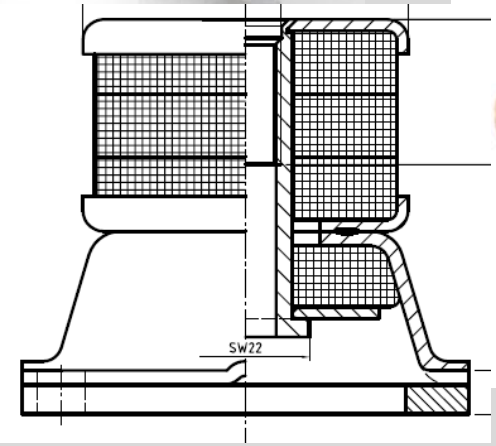

Демпферы серии V 120, V 125

V 120 D,
V 125 D
13-18 Гц

- *Имеют очень простую конструкцию.*
- *При относительно малых размерах, несут большие статические нагрузки.*
- *Легко монтируются.*
- *Не требуют никакого технического ухода в процессе эксплуатации.*
- *Имеют большое количество вариантов исполнения.*

Диапазон статической нагрузки:
- V 120, V 120 D - 120-2500 кг
- V 125, V 125 D - 250-7000 кг

V 120, V125
15-20 Гц

Демпферы для автомобильных установок, автомобильных агрегатов и кунгов.

Серия V 751, V 752

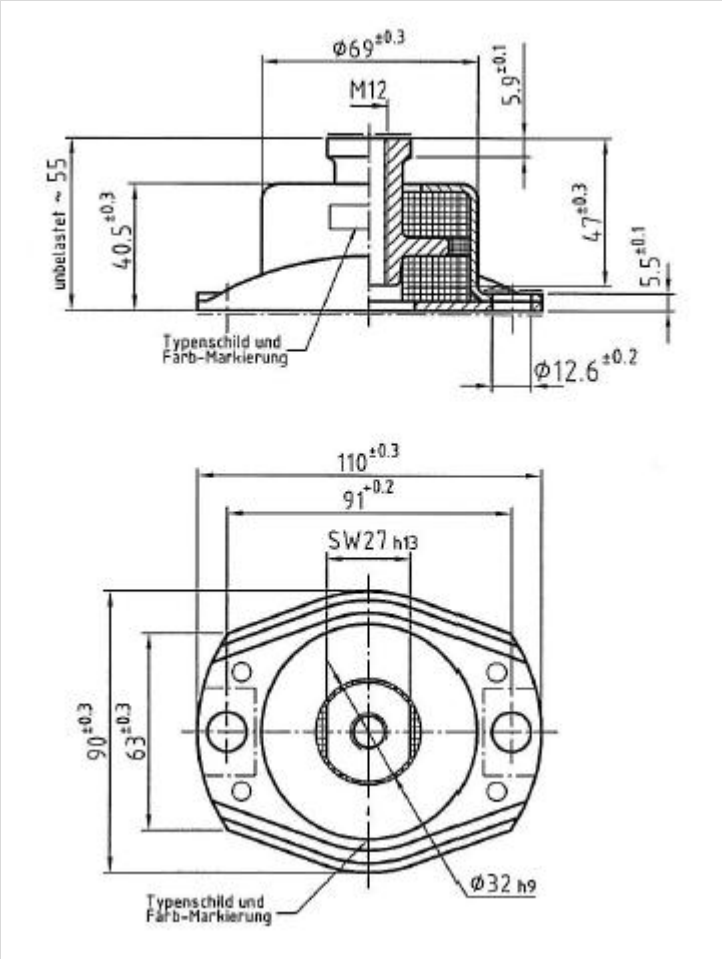

Корпус и нижняя пластина из стали.
Ось - высокопрочный сплав алюминия.
Конструкция и форма применяемых в виброгасителе металлических подушек позволяют выдерживать большие горизонтальные и вертикальные нагрузки
Корпус имеет специальное защитное покрытие

Демпферы серии V1H 5023, V1H 5025

Демпфер этой серии может нести статическую нагрузку 70 kN, динамическую 350 kN. По бокам расположенные металлические подушки (8 штук), способны воспринимать большие боковые нагрузки. Применяется для демпфирования подвижного (склонного к колебанию, незначительному перемещению или прокручиванию под воздействием возникающих моментов в процесе работы) крупного оборудования, например винтового пресса.

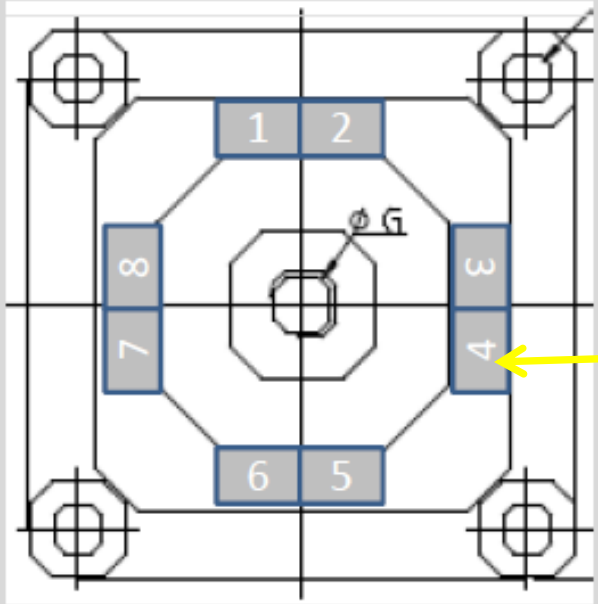

Пружинные виброизоляторы

Основное отличие обычного пружинного изолятора, от пружинного изолятора с металличаской подушкой

Пружинный изолятор имеет хорошие изоляционные свойства,
но очень плохое демпфирование.
После окончания действия возмущающего фактора, система продолжительное время приходит в исходное положение.

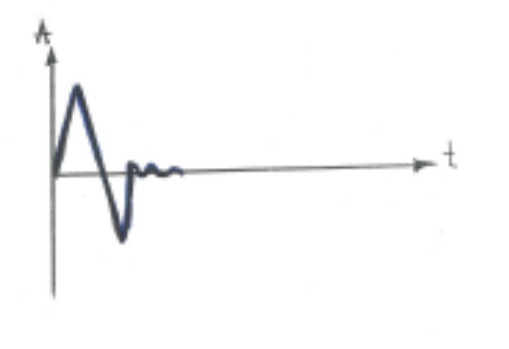

Пружинный изолятор с металлической подушкой имеет несколько меньшие изоляционные свойства, но очень хорошее демпфирование.
После окончания действия возмущающего фактора, система быстро приходит в исходное положение.
На практике, это преимущество приобретает решающее значение

Демпферы для крупного технологического оборудования и фундаментов зданий

Характеристика и некоторые особенности:

-хорошие изоляционные свойства обеспечивают высококачественные пружины
-хорошие демпфирущие свойства обеспечивают колба с вискозной жидкостью и металлические подушки
-возможность подбора демпфера для любой статитической нагрузки
-сварная конструкция, профиль верхней и нижней части демпфера, обеспечивают ему высокую прочность
-некоторые демпферы могу нести нагрузку до 400 kN
-все элементы демпферов имеют хорошую антикорозионную защиту
-у большей части демпферов предусмотрена возможность демонтажа

Применяются:

-для демпфирования зданий, допустим в близи железной дороги, в сейсмоопасных регионах
-для демпфирования крупного технологического оборудования электростанций
-для демпфирования вертолётных площадок, расположенных на зданиях, нефтяных морских платформах
-и.т.д.

Демпферы серии SP 855 имеют герметичную колбу с высоковискозным средством, обладающее очень высокими демпфирующими свойствами. Демпфирующие свойства такого демпфера выше чем демпферов с металлической подушкой.

Эти демпферы применяются для высокоточного оборудования:
роботы, типографические станки для качественной печати, томографы и т.д.
Пример: так робот сделав операцию, которая вызвала колебание, не может приступить к следующей, пока система не вернётся в исходное положение.
Применение SP 855 позволяет увеличить производительность робота.

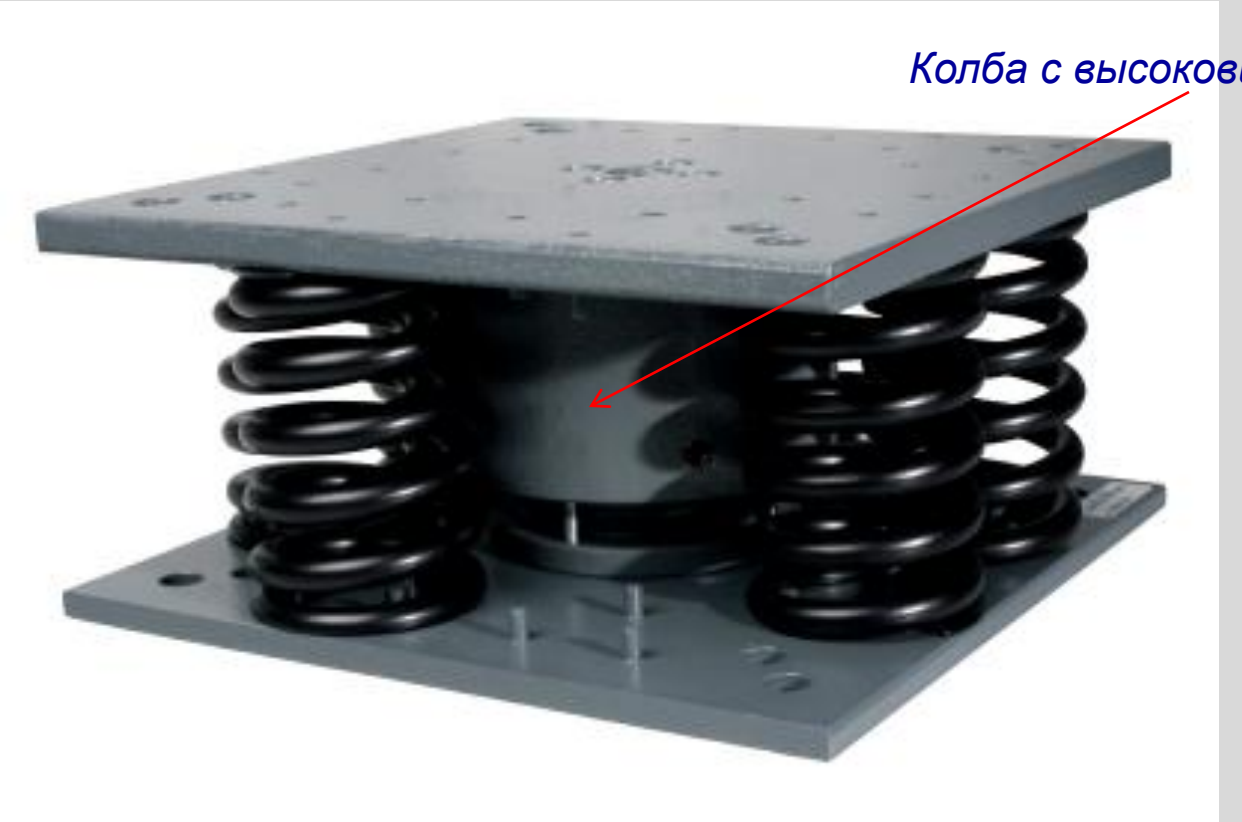

Тросовые амортизаторы *пространственного* нагружения

Имеют статические нагрузки от 1 кг до 1200кг на один амортизатор

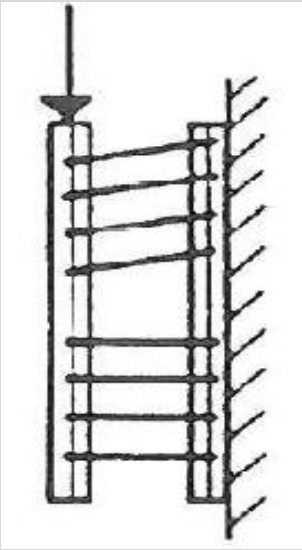

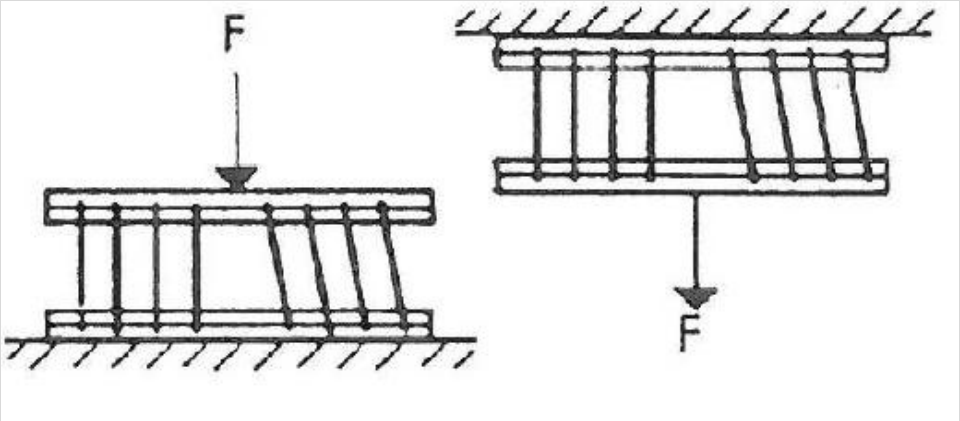

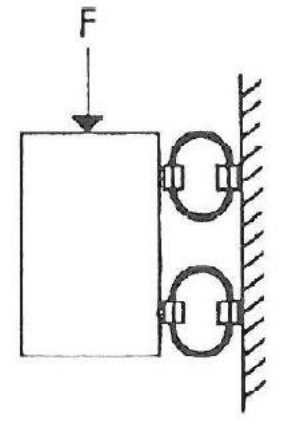

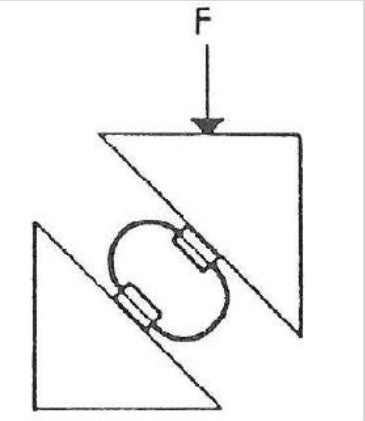

Стабилизаторы

Применяются в качестве виброизоляционного крепления вертикально расположенных труб

Виброизоляционные хомуты крепления труб

Нашли широкое применение в судостроении, нефтеперерабатывающей и химической промышленности.

- *температуростойкие*
- *не боятся агрессивной среды*
- *изолируют вибрацию*
- *обеспечивают продольное перемещение трубы при температурных расширениях*

Металлическая подушка

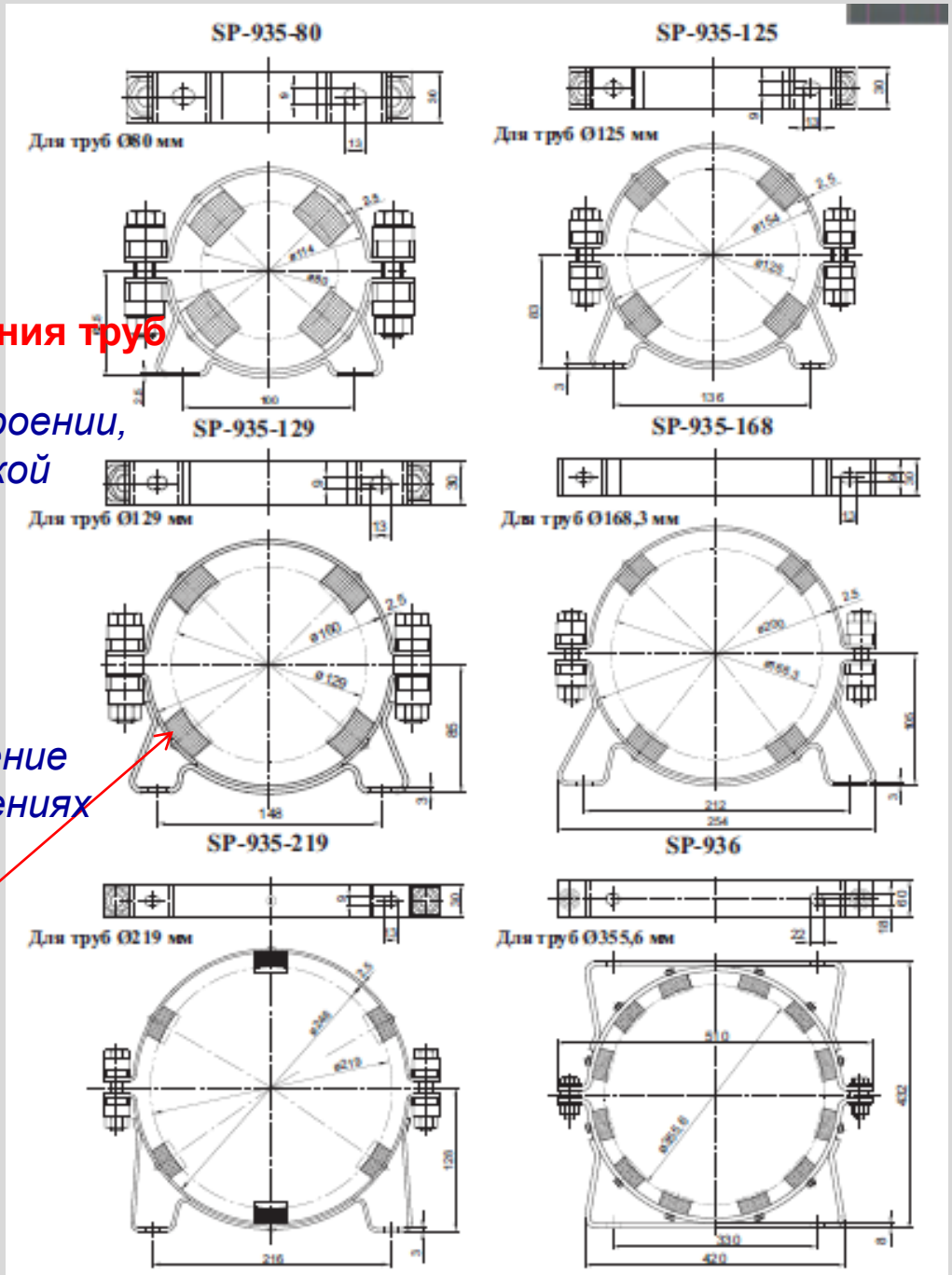

Малогабаритные цельнометаллические демпферы

с собственной резонансной частотой от 4,5 до 25 Гц

- Статическая нагрузка от сотен грамм до 60 кг
- Вес демпферов от 20 до 200 г
- Температура применения от -90 до +300°С
- Не боятся агрессивной среды

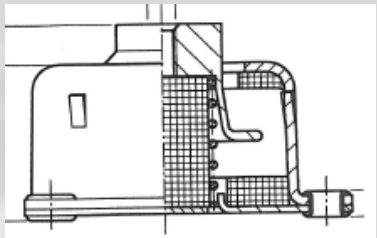

Запрашивайте наши каталоги!

Компания Инмор – Ваш надежный партнер!

САНКТ-ПЕТЕРБУРГ - www.inmor.com