Виброизоляция трубопроводов
От Инмор

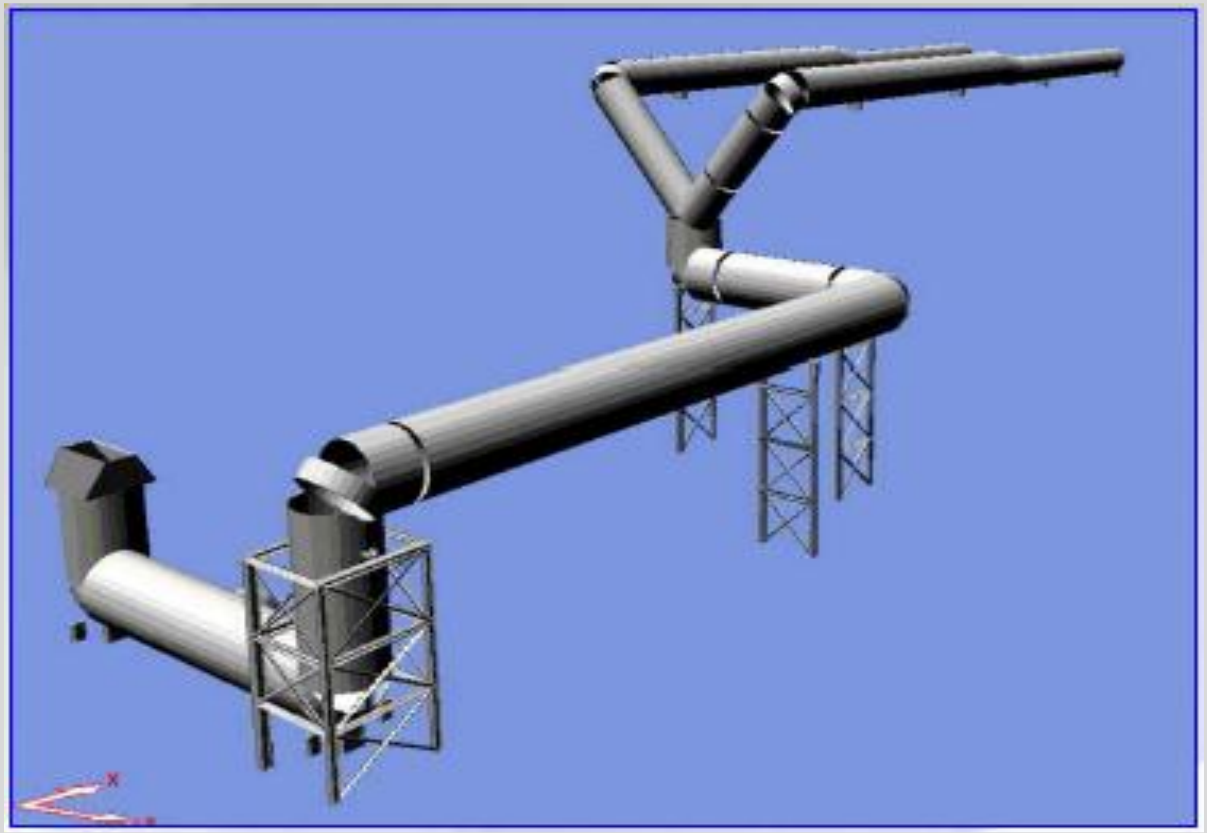

Коротко о продукции компании Инмор.

Важным направлением работы фирмы является производство широкого ряда цельнометаллических демпферов (амортизаторов, виброизоляторов, виброопор), сохраняющих свои характеристики в широком диапазоне температур (от –90° до + 400°С). Амортизационным элементом демпферов является металлическая подушка, выполненная из нержавеющей CrNi стальной арматурной проволоки. Вначале проволока плетётся, затем ей придаётся нужная волна или гофр и после скатывания в рулон впрессовывается в требуемую форму. Всё это придаёт подушкам высокую виброизоляционную способность.

Вашему вниманию предлагаются амортизаторы с различной резонансной частотой, имеющие широкий диапазон статической нагрузки и устойчивые к воздействию агрессивной среды.

Металлические подушки можем поставлять отдельно, любой формы, размеров и собственной резонансной частоты (10-50Гц), они самостоятельно могут применяться в качестве виброизолятора.

Применяемые демпферы

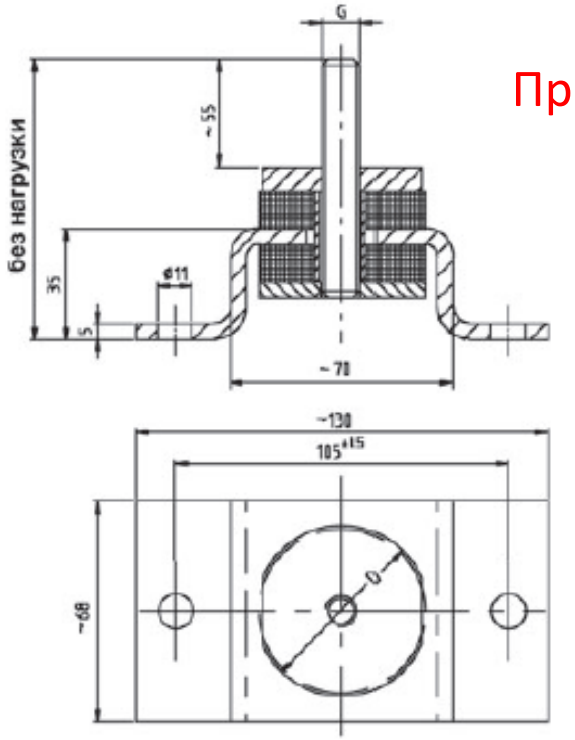

Фото:
SP 523

Тип	ø D	G	Вес
SP 521	54 мм	M12	800 г
SP 523	64 мм	M16	1000 г
SP 524	64 мм	M20	1200 г

Тип	Собст.част.	Диапаз.нагр.
SP 521	15 - 20 Гц	0,5 - 2,5 kN
SP 523	20 - 25 Гц	0,5 - 5 kN
SP 524	20 - 25 Гц	0,5 - 5 kN

ОПИСАНИЕ

- “П“ образный профиль, шайбы и шпилька из стали
- металлические подушки из CrNi стальной арматурной проволоки
- стальные части оцинкованы

Применяемые демпферы

SP 402-617

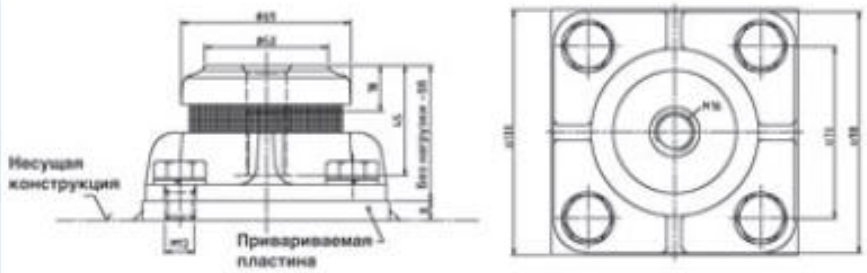

SP 984

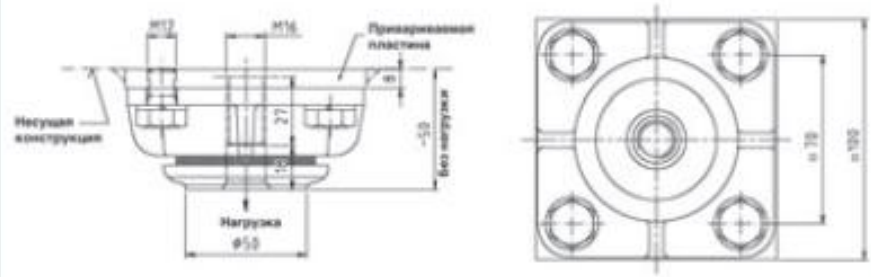

Тип	Собст.част.	Диапаз.нагр.	Вес
SP 402-617	15 - 20 Гц	0,3 - 9 kN	1600 г
SP 984	15 - 20 Гц	0,3 - 9 kN	1600 г

Фото:
SP 402-617

ОПИСАНИЕ

- металлическая подушка из CrNi стальной арматурной проволоки
- у основания приваренная стальная пластина
- литые части и приваренная пластина покрыты антикоррозионной защитой и окрашены
- SP 402-617 для нагрузки сжатия
- SP 984 для нагрузки растяжения

Применяемые демпферы

SP 981

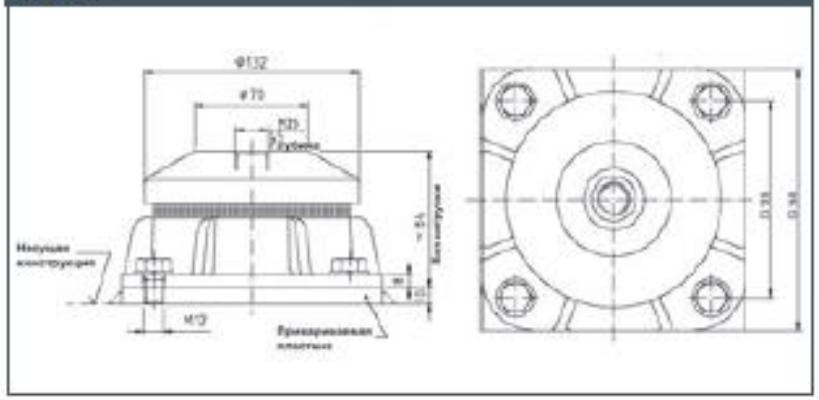

SP 983

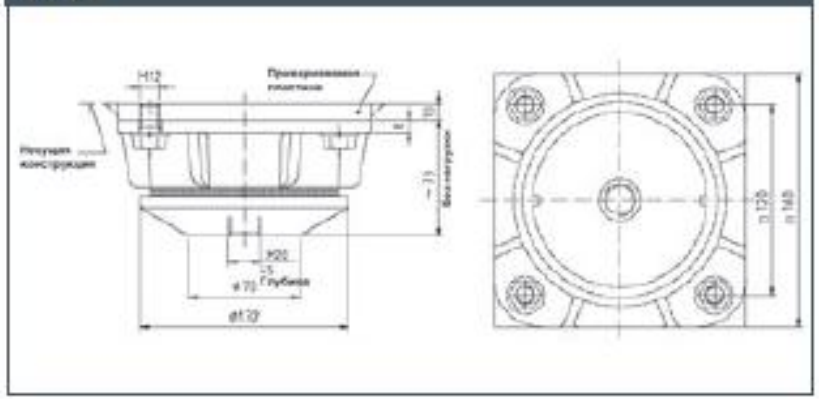

Тип	Собст.част.	Диапаз.нагр.	Вес
SP 981	15 - 20 Гц	1,2 - 25 kN	6000 г
SP 983	15 - 20 Гц	1,2 - 25 kN	6000 г

Фото:
SP 981

ОПИСАНИЕ

- металлическая подушка из CrNi стальной арматурной проволоки
- у основания приваренная стальная пластина
- литые части и приваренная пластина покрыты антикоррозионной защитой и окрашены
- SP 981 для нагрузки сжатия
- SP 983 для нагрузки растяжения

Примечание: демпферы с индексом „SP" отличаются от демпферов с индексом „V", только лишь тем, что они имеют у основания дополнительную пластину, благодарая которой, демпфер приваривается к металлической крепёжной поверхности.

Применяемые демпферы

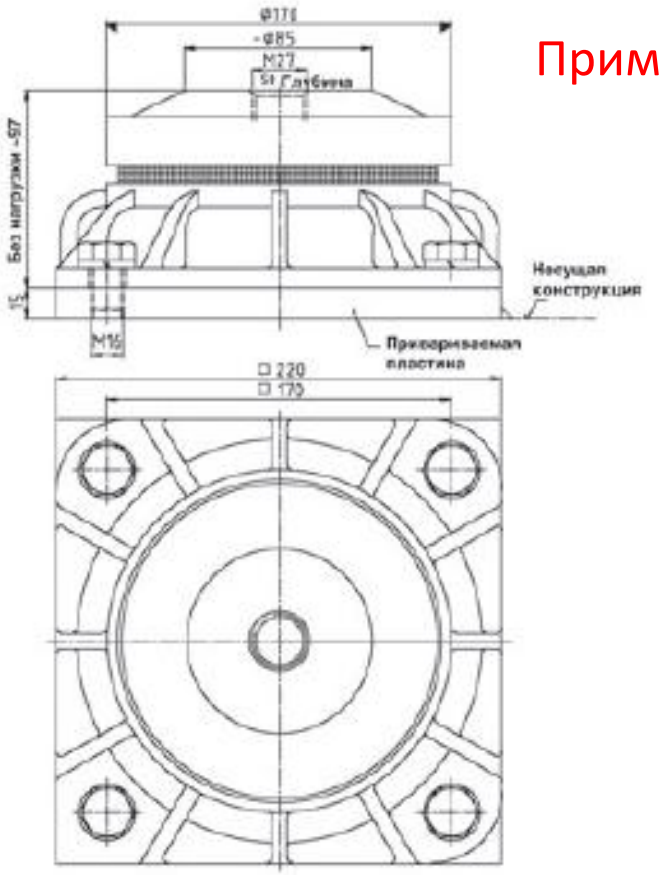

SP 318-619

ОПИСАНИЕ

- металлическая подушка из CrNi стальной арматурной проволоки
- у основания приваренная стальная пластина
- литые части и приваренная пластина покрыты антикоррозионной защитой и окрашены

Собст.част.	Диапаз.нагр.	Вес
18 - 25 Гц	2,5 - 70 kN	15,5 г

Примечание: демпферы с индексом „SP" отличаются от демпферов с индексом „V", только лишь тем, что они имеют у основания дополнительную пластину, благодарая которой, демпфер приваривается к металлической крепёжной поверхности.

Применяемые демпферы

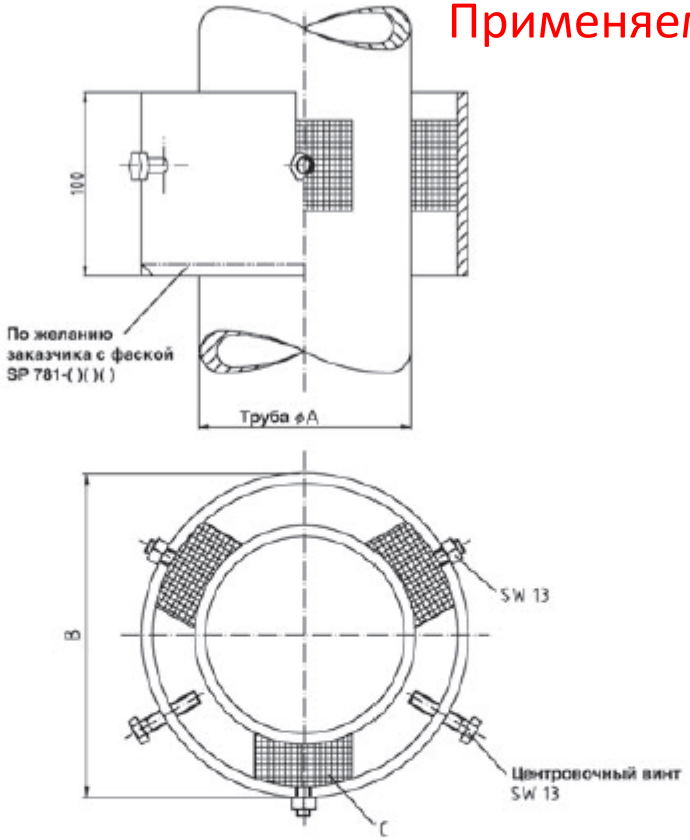

SP 780- SP 781-	60	76	88	114	139	168	219	273	323	355	406
A [мм]	60,3	76,1	88,9	114,3	139,7	168,3	219,1	273	323,9	355,6	406,4
B [мм]	121	139,7	152,4	177,8	203	226,3	277	331	382	413,6	464,4
C [шт.]	3	3	3	3	3	3	3	3	4	4	4

SP 780- SP 781-	457	508	559	610	711	813	914	1016	1117	1219	1420
A [мм]	457	508	559	610	711	813	914	1016	1117,6	1219	1420
B [мм]	515	566	617	668	773	875	975	1081	1182,6	1284	1485
C [шт.]	5	5	5	6	6	6	6	7	7	8	8

Применяемые подушки

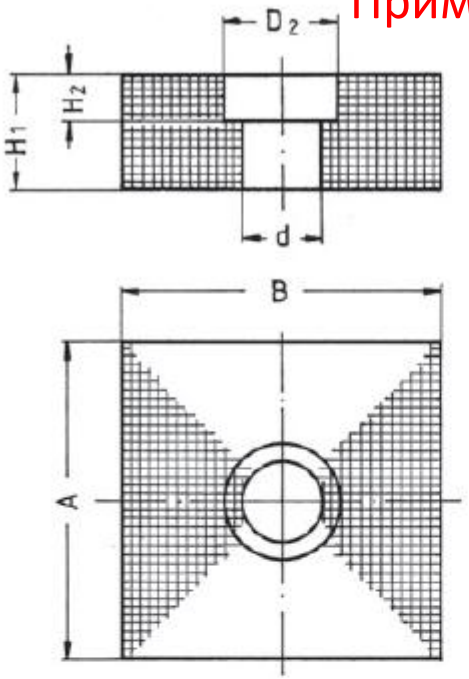

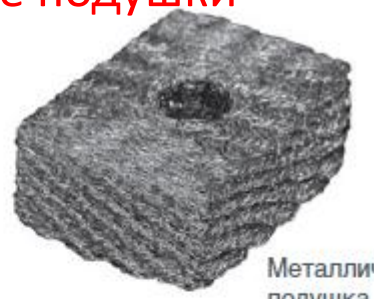

Металлическая подушка
000 51 313

Металлическая подушка
000 51 227

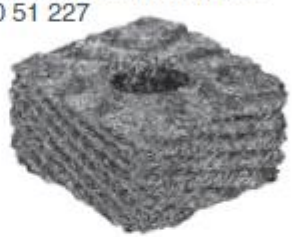

Металлическая подушка
000 51 327

Тип	Собст.част.	Макс. нагр.	Просадка	Вес
000 51 227	15 - 20 Гц	3 kN	-5,2 мм	около 100 г
000 51 313	15 - 20 Гц	5 kN	-5,2 мм	около 135 г
000 51 327	15 - 20 Гц	0,75 kN	-5,2 мм	около 22 г

ОПИСАНИЕ

- Материал:
  CrNi стальная арматурная проволока Nr. 1.4301
- применяются в качестве эластичных элементов хомутов крепления труб, обеспечивающи подвижность трубы при температурных расширениях

Тип	A	B	D2	d	H1	H2
000 51 227	- 49 мм	- 53 мм	- 20 мм	- 9 мм	- 25 мм без нагрузки	- 9 мм без нагрузки
000 51 313	- 65 мм	- 50 мм	- 20 мм	- 9 мм	- 25 мм без нагрузки	- 9 мм без нагрузки
000 51 327	- 29 мм	- 29 мм	- 11 мм	- 6 мм	- 19 мм без нагрузки	- 8,5 мм без нагрузки

Эластичная укладка труб

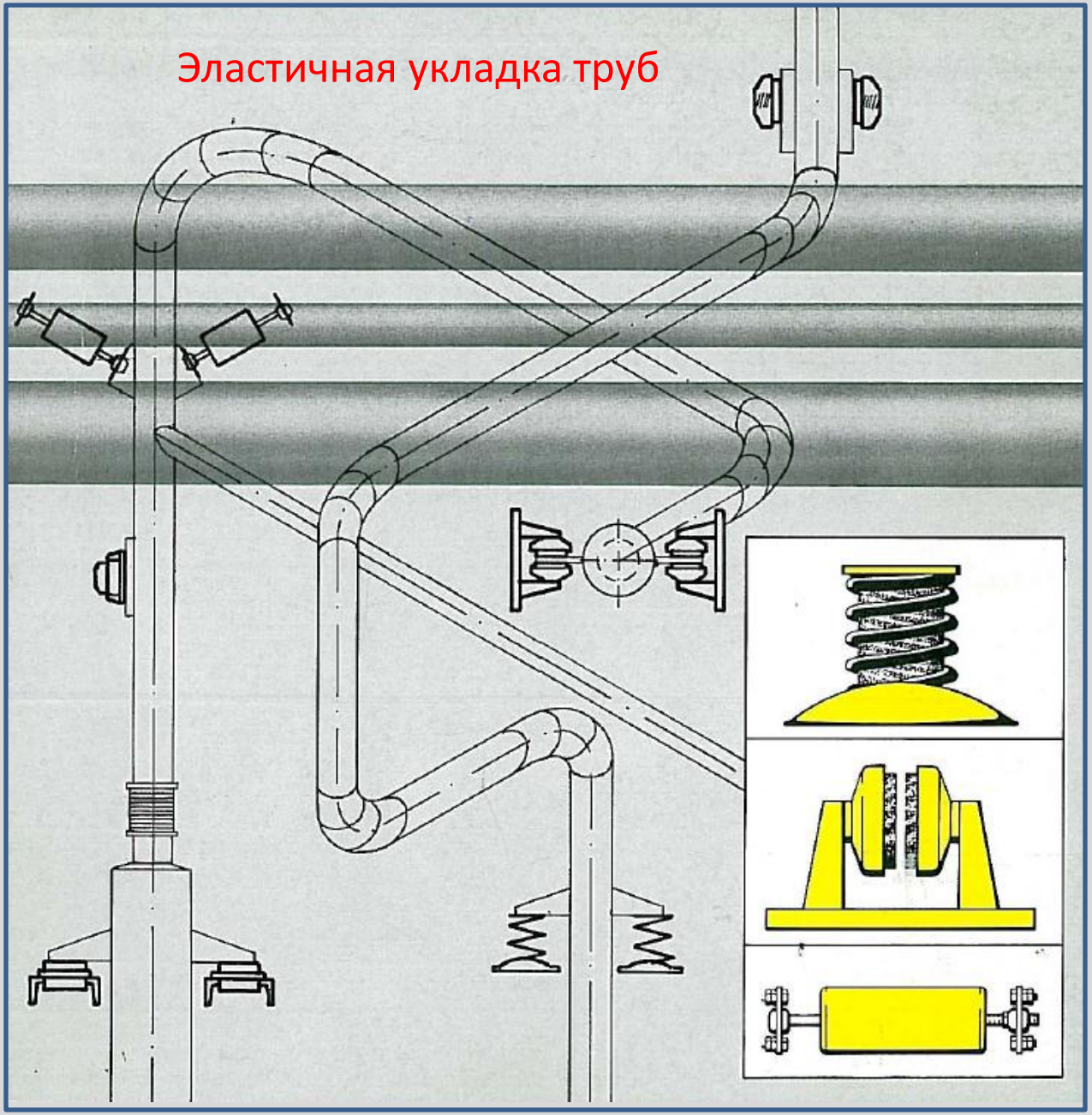

Примеры монтажа

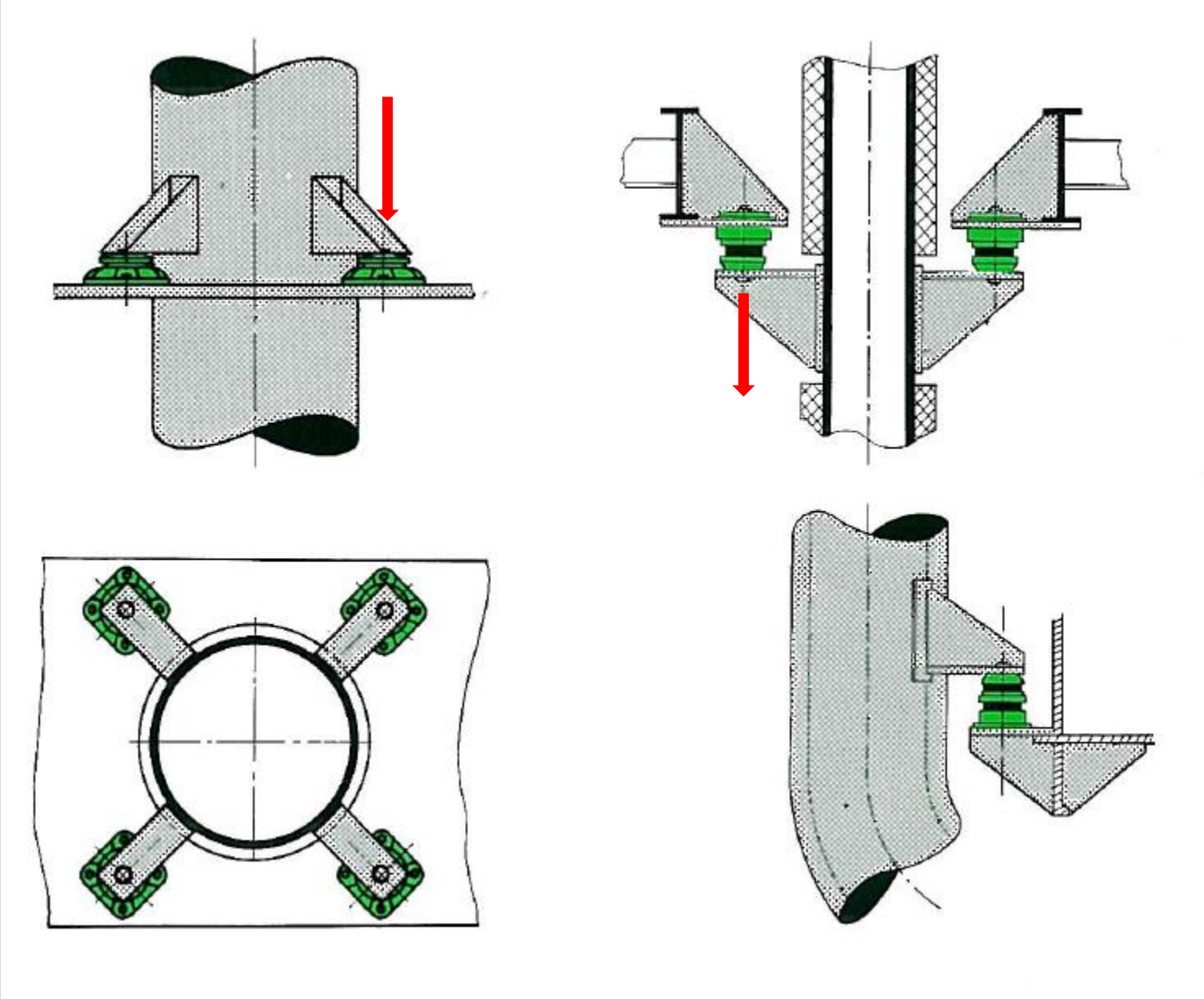

STOP-CHOC

Konstruktionsbeispiel

Пример конструкции

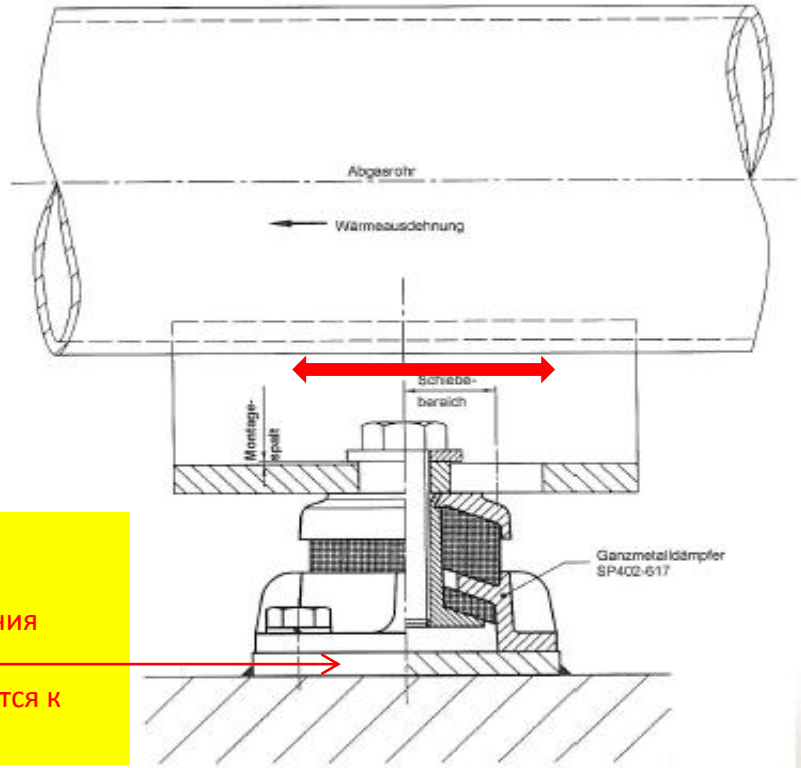

Примечание: демпферы с индексом „SP" отличаются от демпферов с индексом „V“ только лишь тем, что они имеют у основания дополнительную пластину, благодарая которой, демпфер приваривается к металлической крепёжной поверхности.

Diese Schiebesitze können bei allen Festpunktlagern angewendet werden.

V 402 GS

Примеры монтажа

V 402 GS

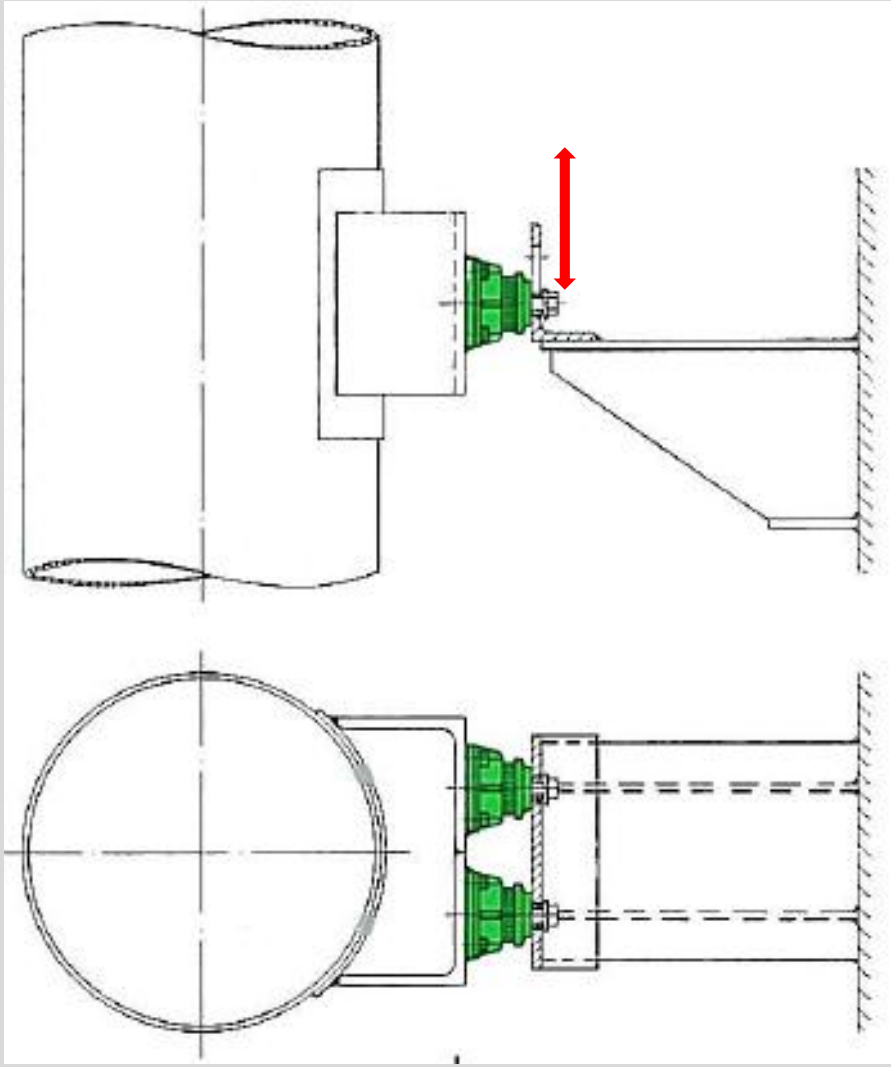

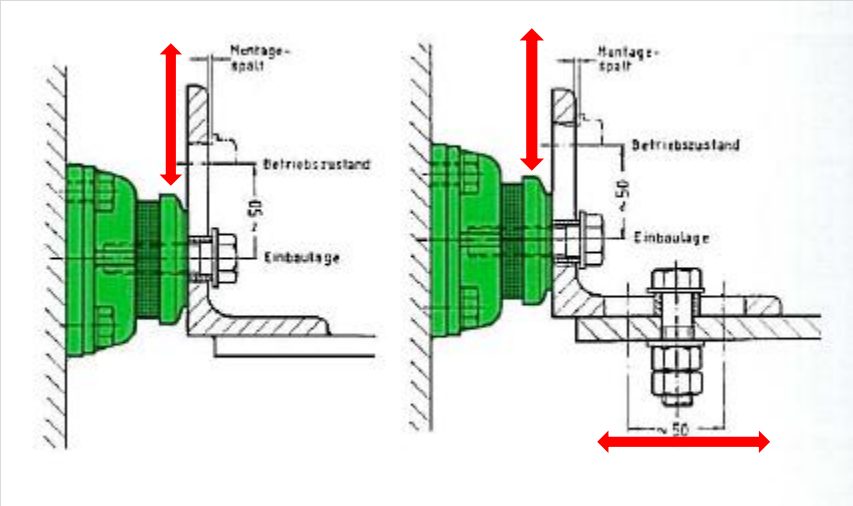

Тип	резонан. частота	нагрузка	макс. дин. нагрузка	масса
V 402-GS	15 - 20 Hz	0,3 - 9 kN	34 kN	0,85 kg

Примеры монтажа

Металлическая подушка

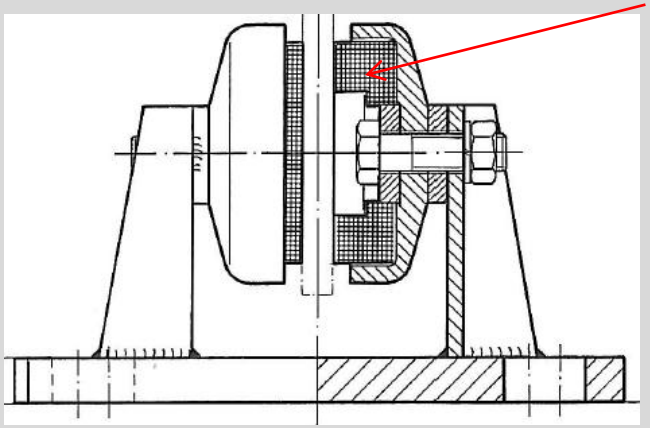

Демпфер обеспечивает перемещение трубы при температурных изменениях.

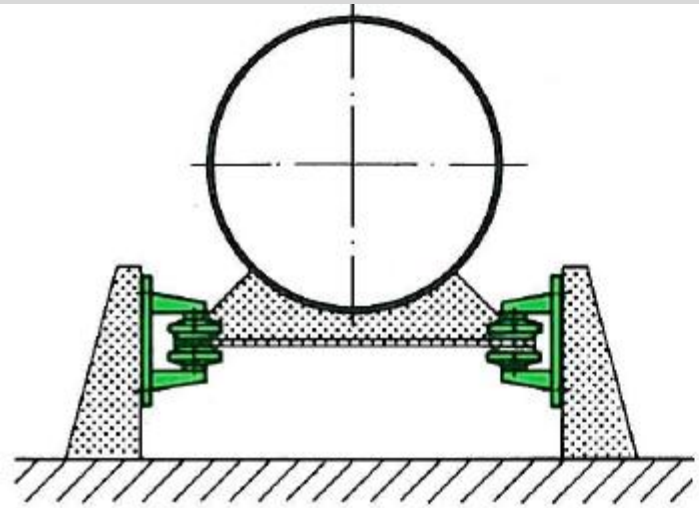

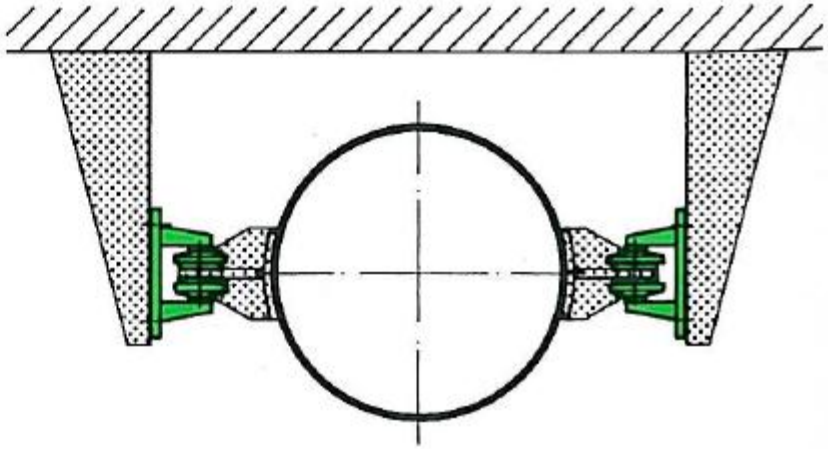

Примеры монтажа

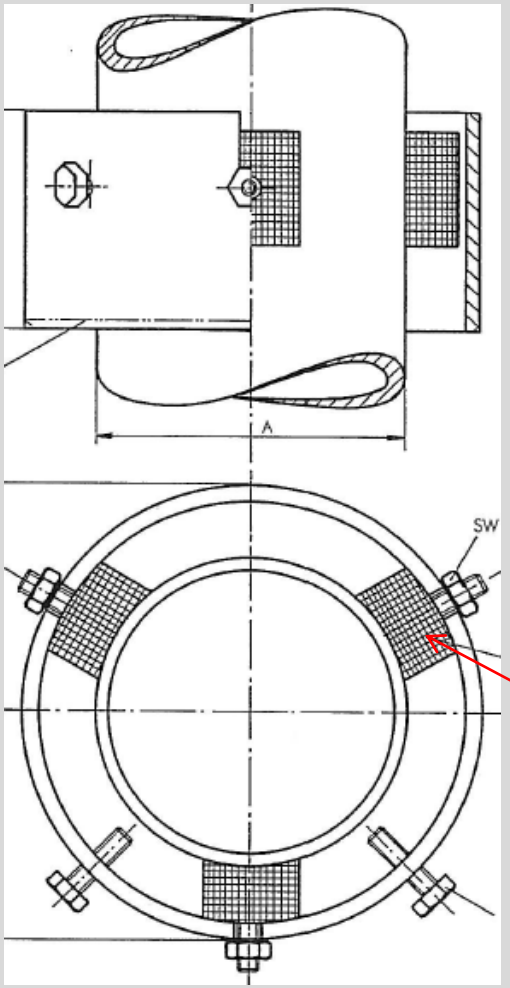

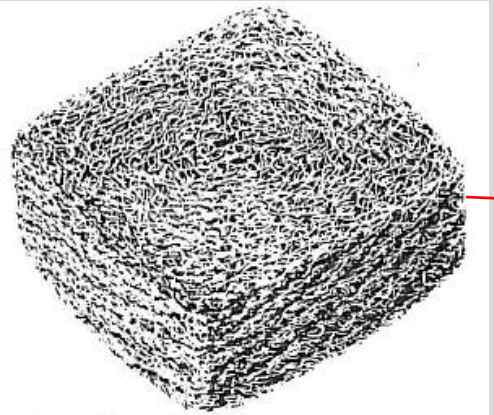

Металлическая подушка

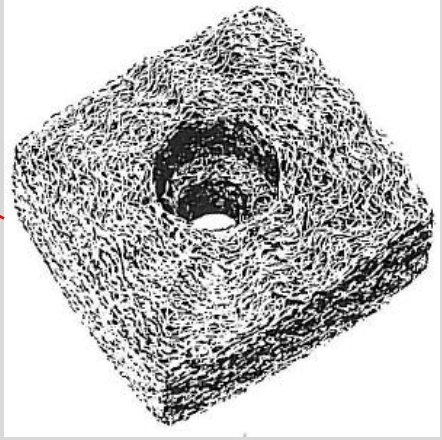

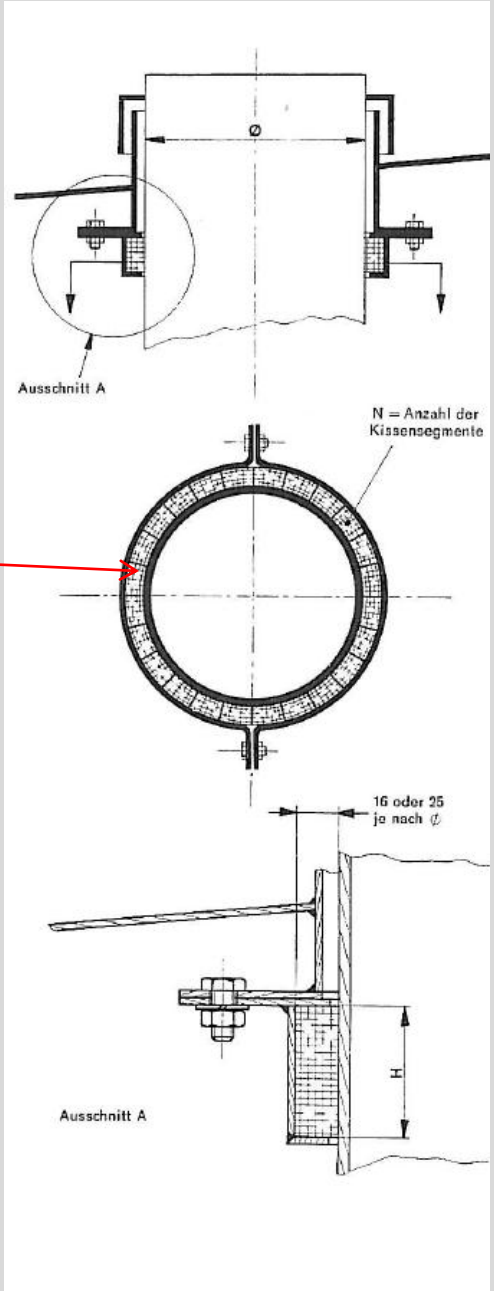

Пример монтажа труб

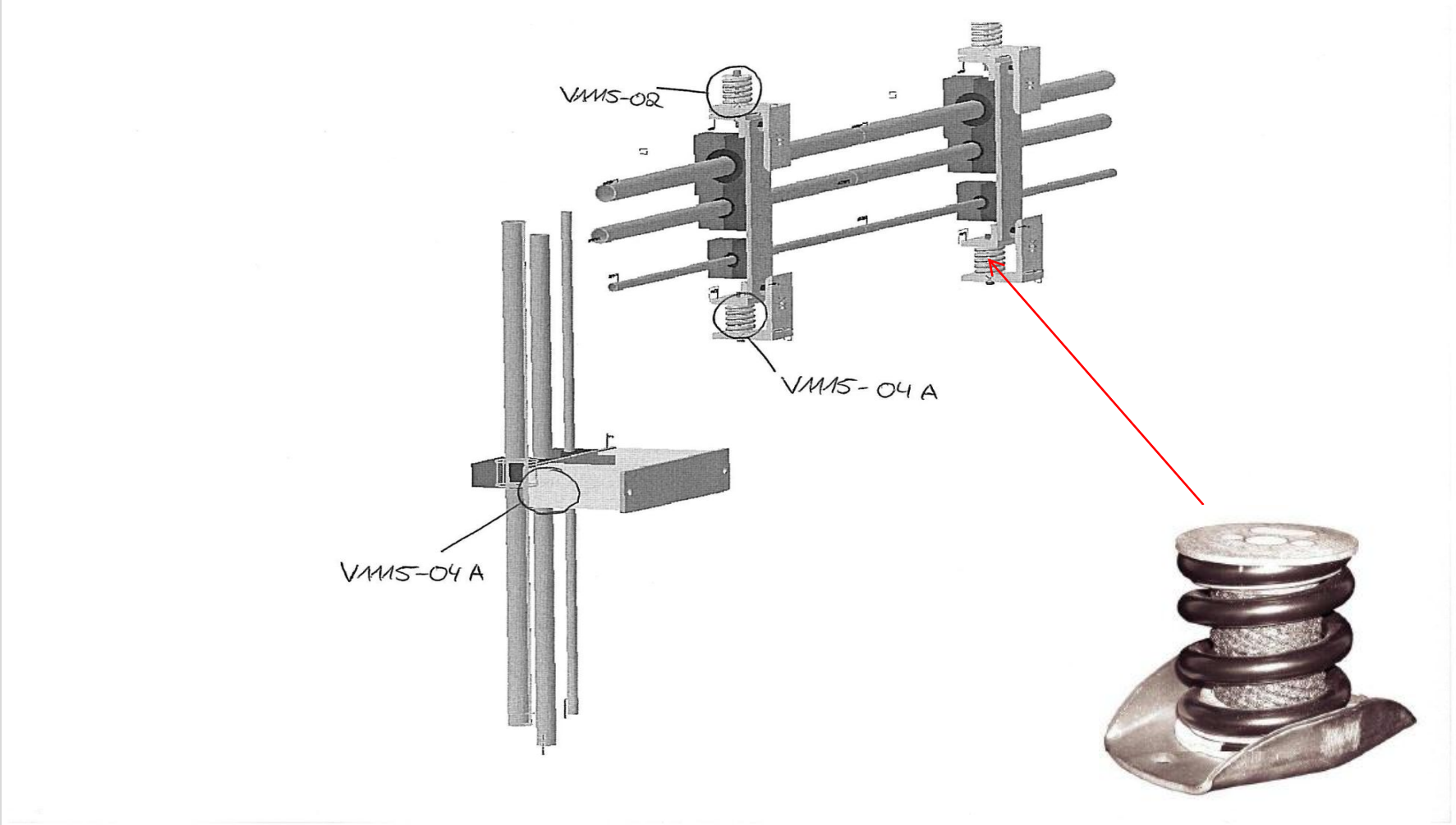

Пример монтажа труб

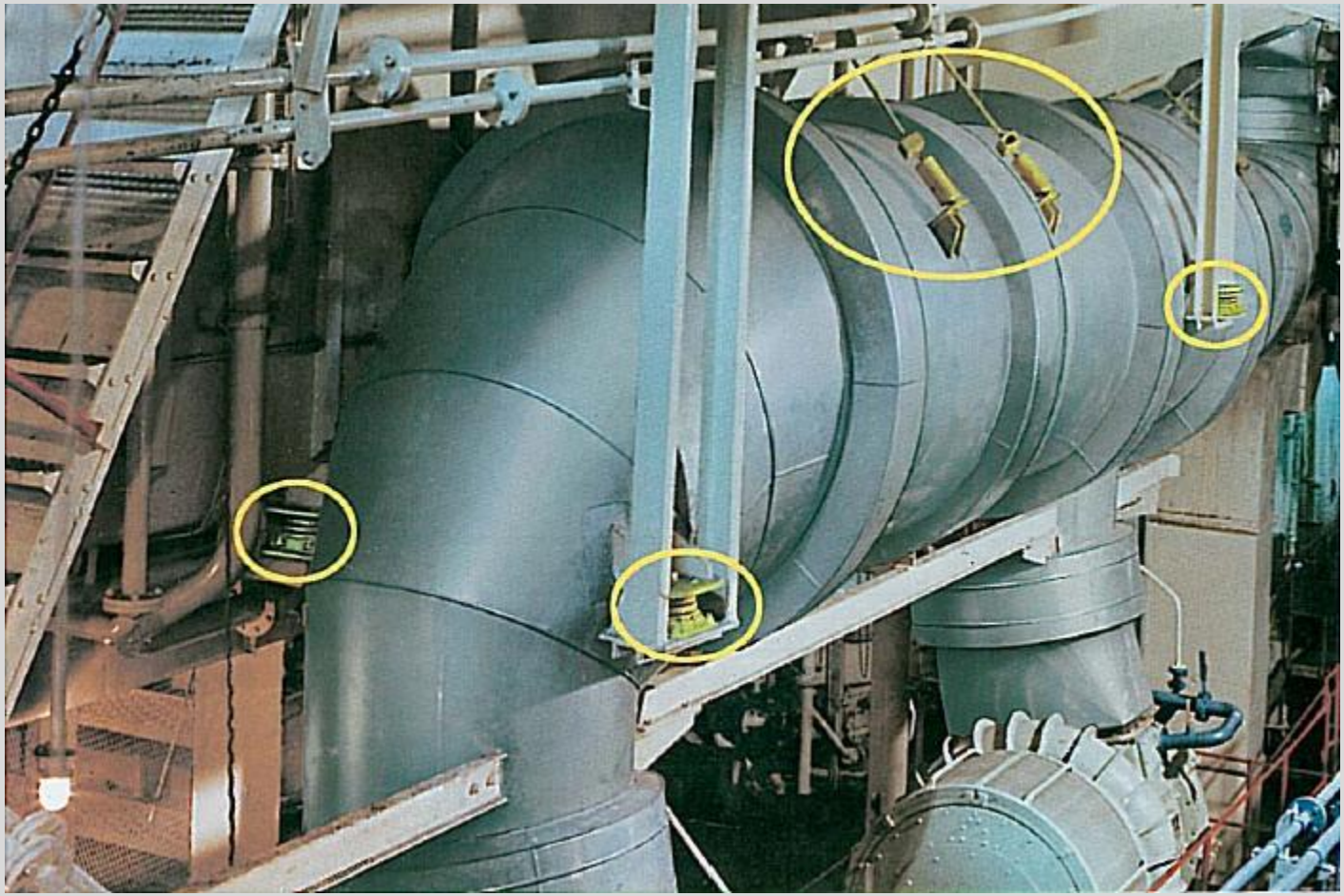

Примеры использования цельнометаллических демпферов и металлических подушек для виброизоляционного крепления трубопроводов

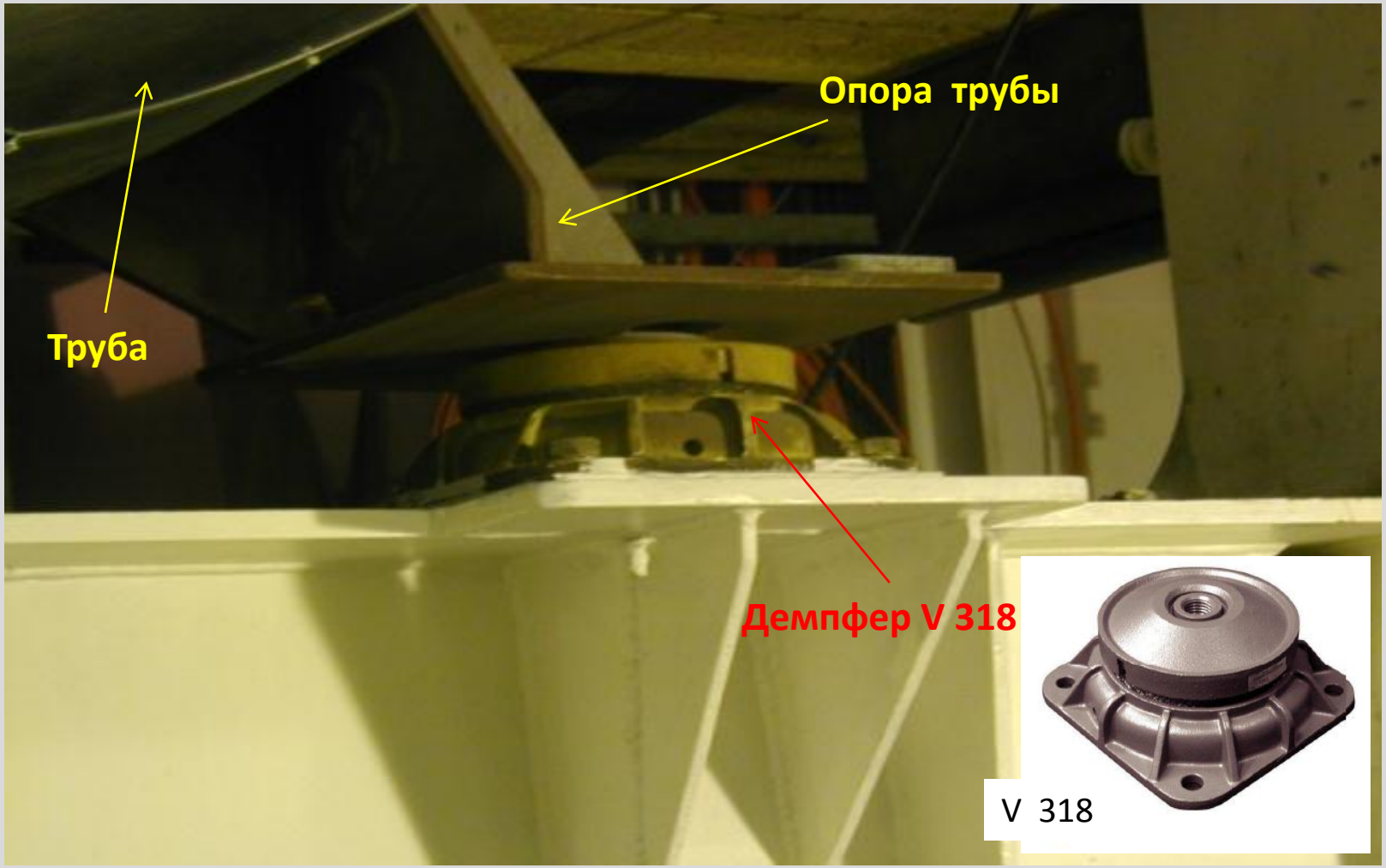

Пример монтажа труб

V1H 5025

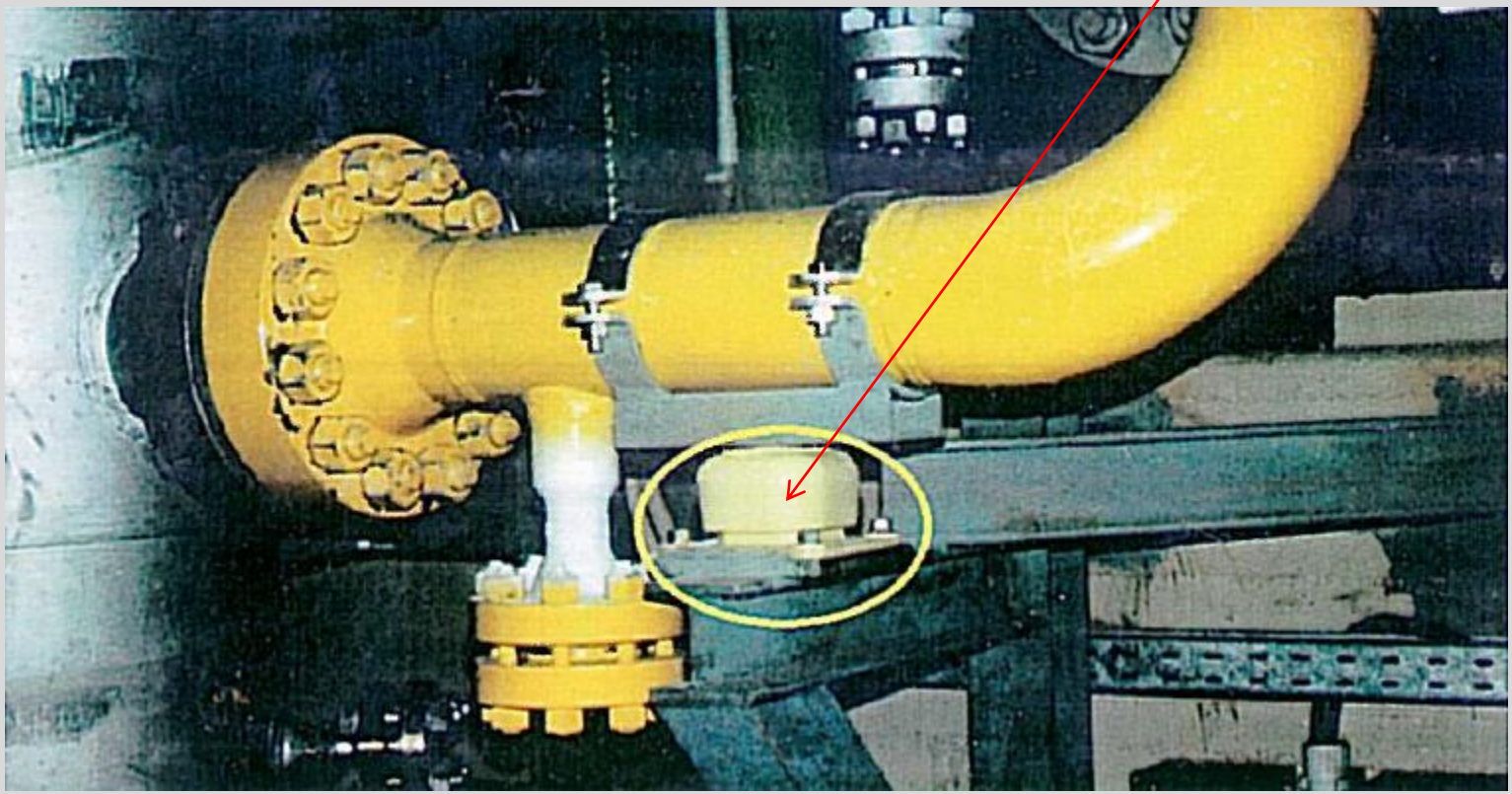

Рабочим телом демпферов является металлическая подушка - это определяет их долговечность

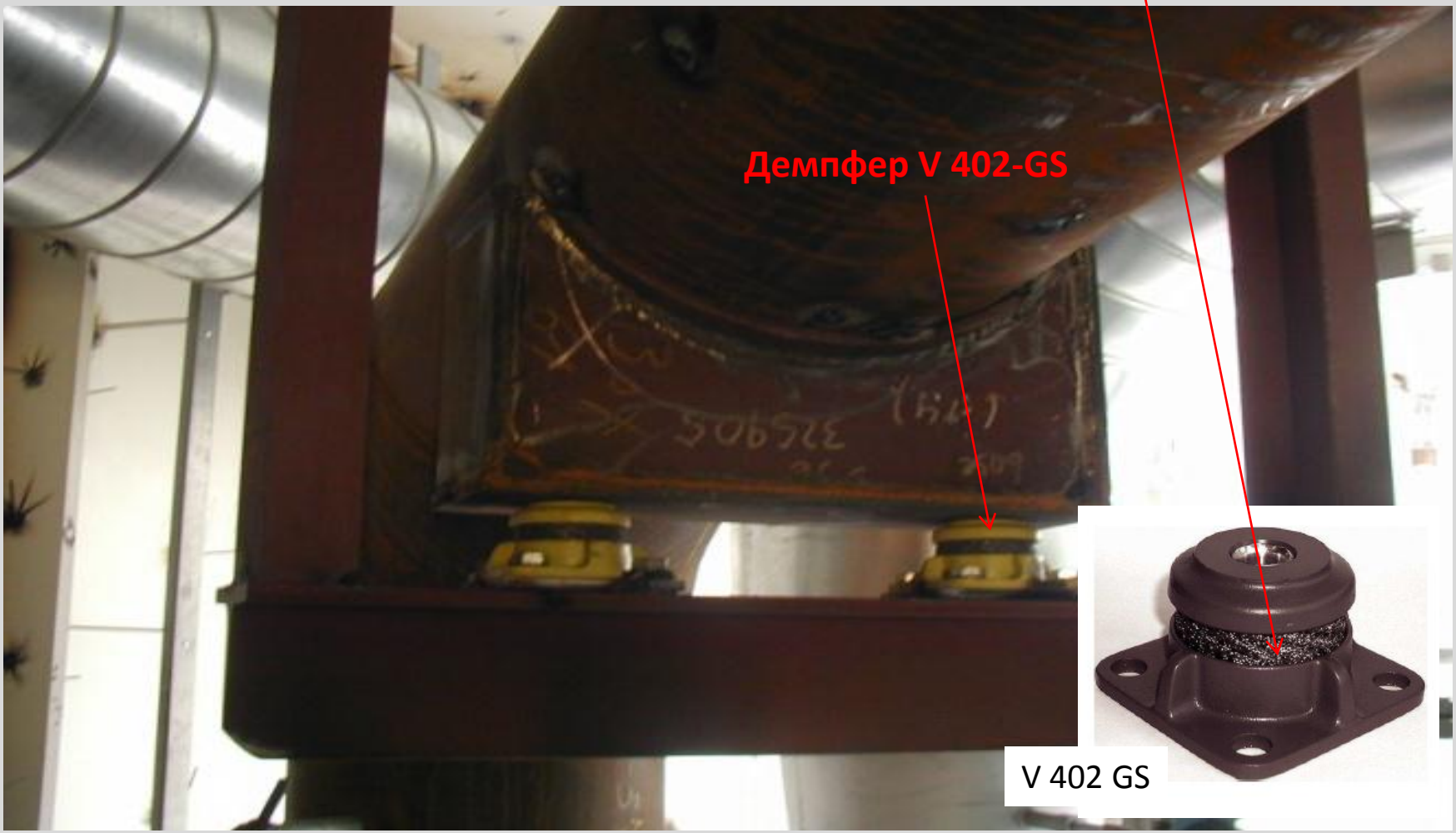

Виброизоляционные хомуты

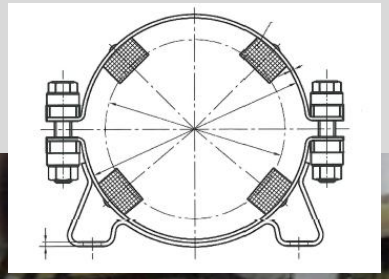

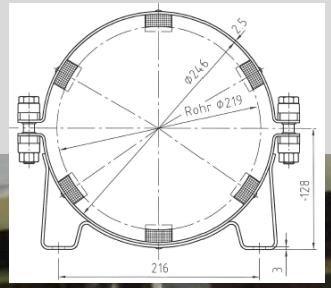

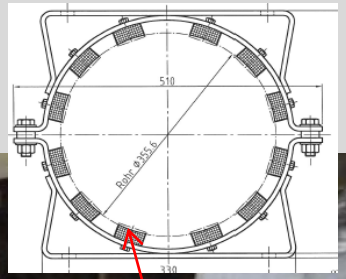

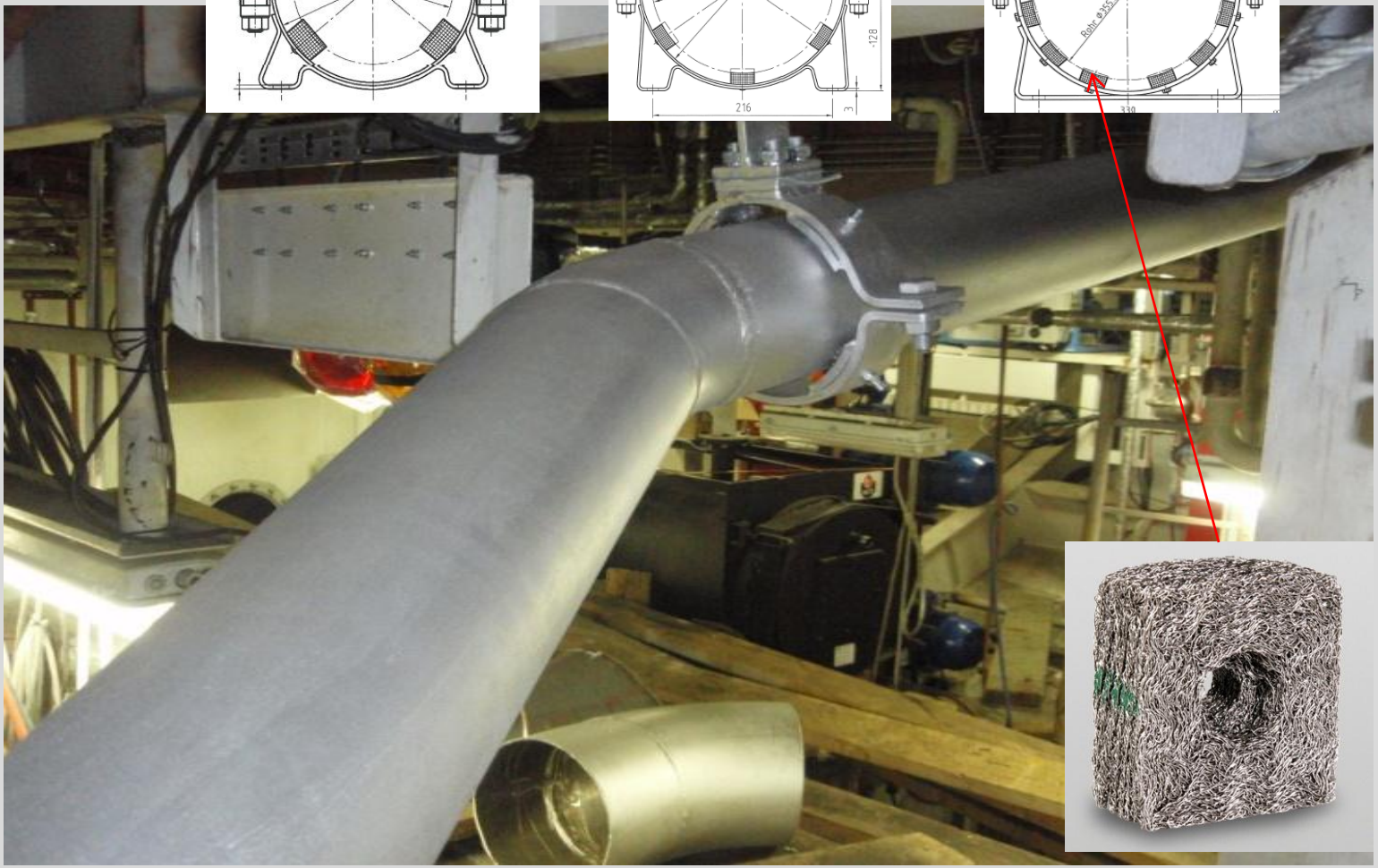

Металлическая подушка

Металлическая подушка

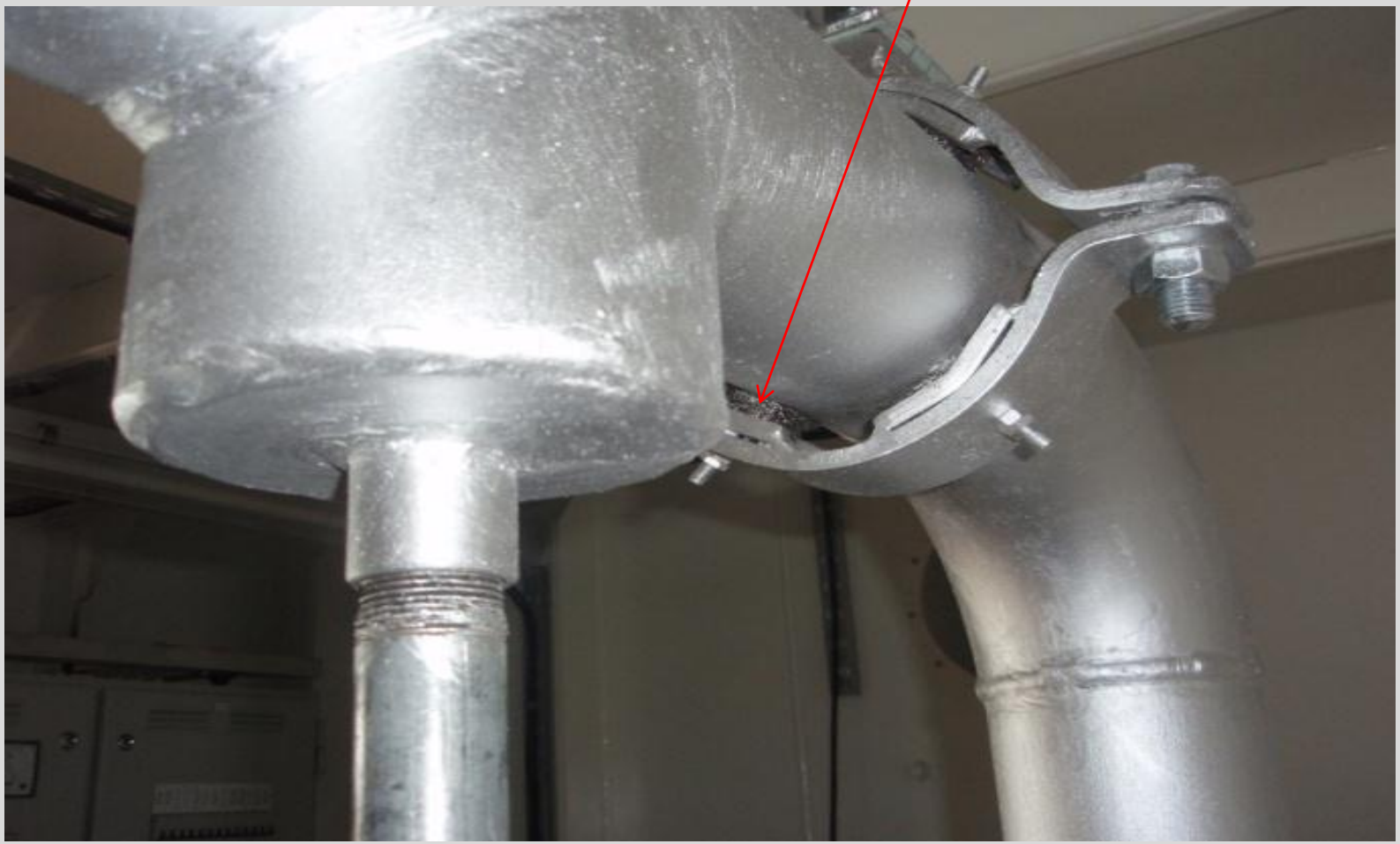

Стабилизаторы

Виброизоляционные стабилизаторы

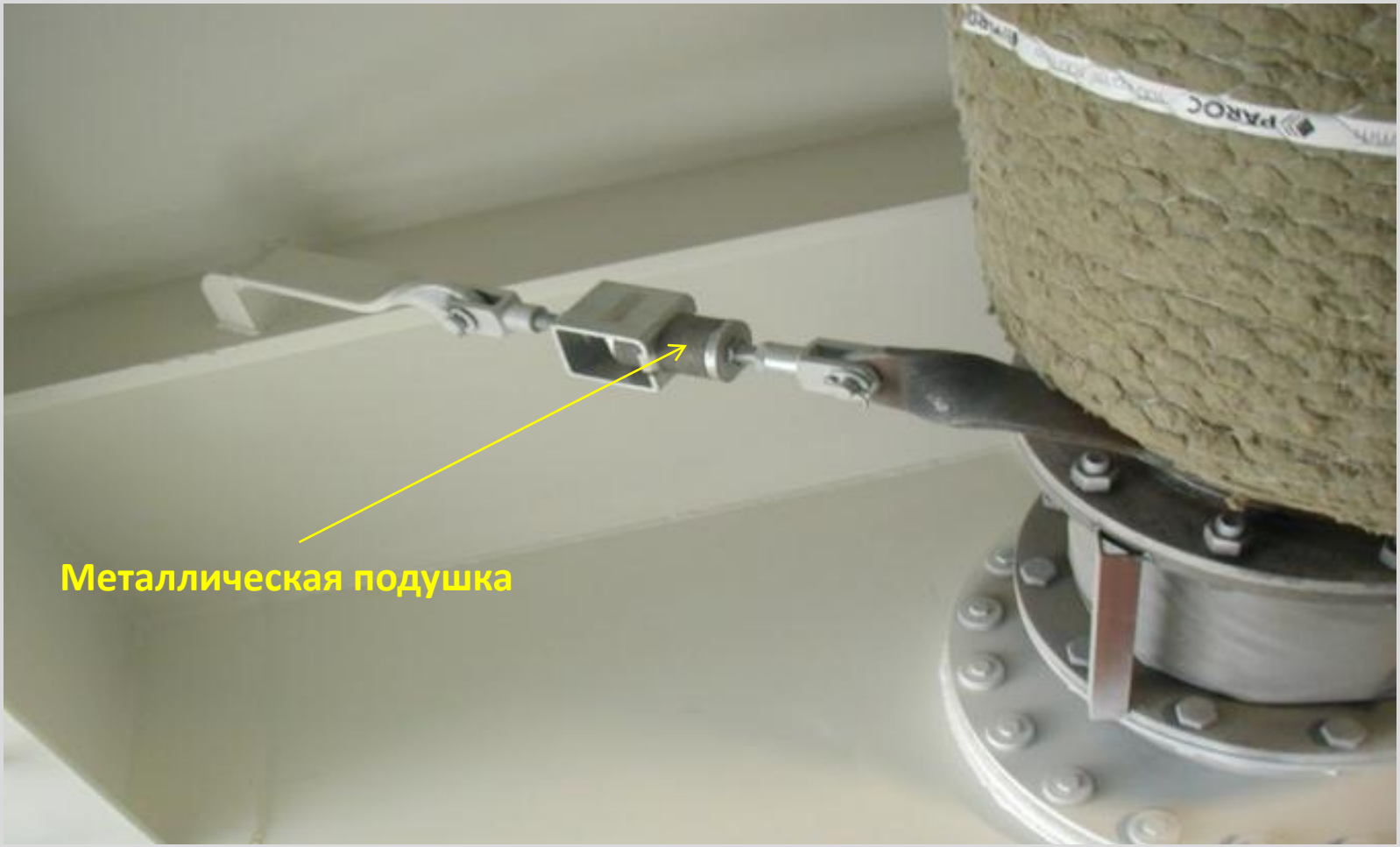

Применение стабилизаторов

Применение стабилизаторов

Применение стабилизаторов

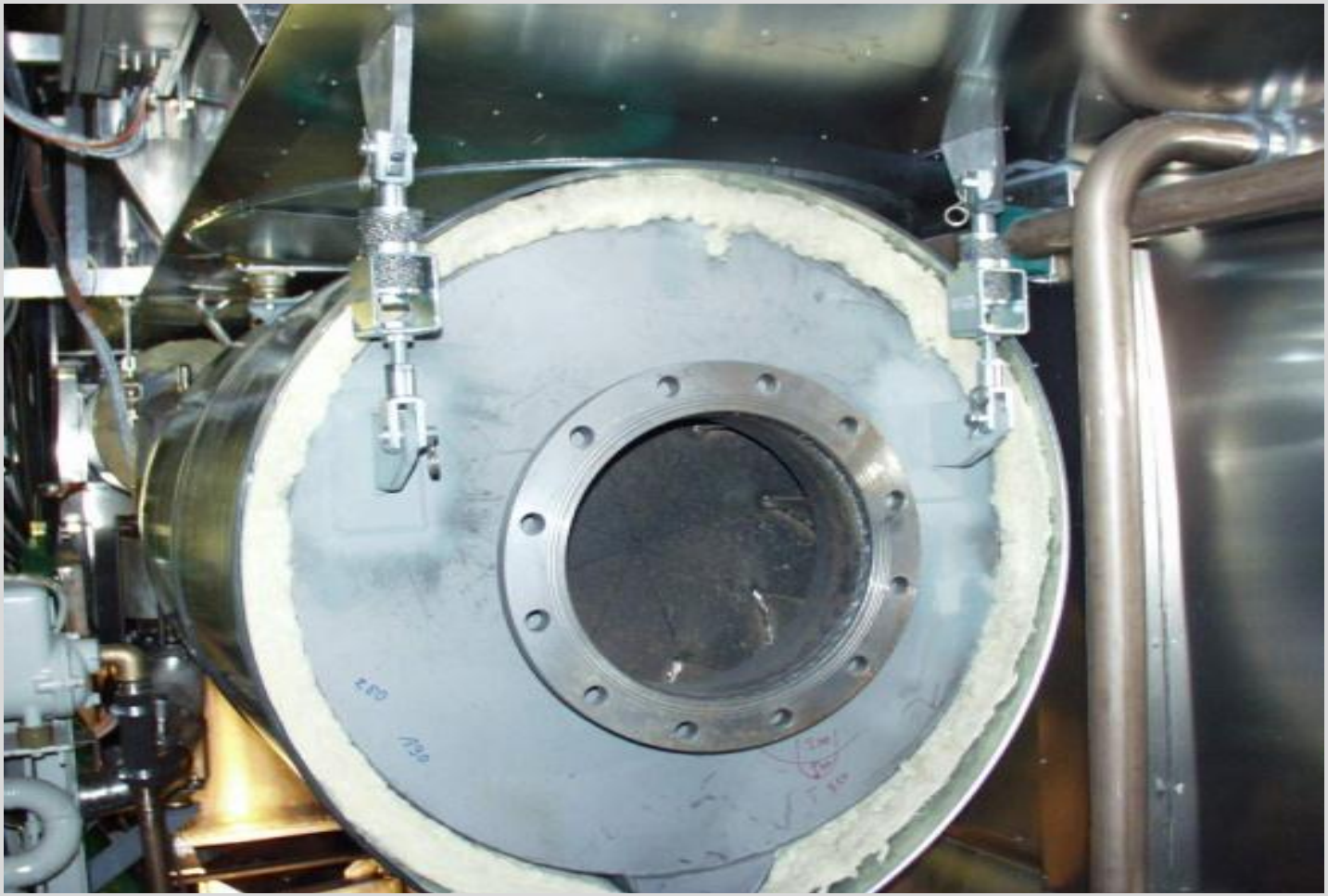

Запрашивайте наши каталоги:

- цельнометаллические демпферы
- цельнометаллические подушки
- виброизоляционные хомуты
- виброизоляционные стабилизаторы

Компания Инмор –
Ваш надежный партнер

САНКТ-ПЕТЕРБУРГ - www.inmor.com